WEVER & DUCRÉ
LIGHTING

DEEPER IP44 1.0 LED

152461B3

Projekt

Typ

Notizen

Anzahl

Datum

ALLGEMEIN

Decke , Einbau
Mattschwarz
RAL 9011 [a]
Front IP44
Back IP20
Innen
Output: 400[b], 540[c] lm
CIE flux code: 98 100 100 100 100

LED

2700 K
CRI ≥ 90
L80 / 55000 h
2 SDCM

OPTISCH

Flood , Ausstrahlwinkel 36°

ELEKTRISCH

exkl. Treiber
17 V
LED Einsatz 6.0[b] bis 8.8[c] W
Klasse 3
350 bis 500 mA

ABMESSUNGEN

Durchmesser 84 mm
Höhe 95 mm
0.17 kg
Drahtfedern

AUSSCHNITT

Durchmesser 76-79 mm
Min. Deckenstärke 4 mm
Max. Deckenstärke 38 mm
Einbautiefe 95 mm

[a] Color may deviate slightly due to production conditions.
[b] 350mA
[c] 500mA

IP20
IP44

Rundes Deckeneinbaudownlight aus Aluminiumdruckguss; Oberfläche Mattschwarz; pulverbeschichtet, matte Oberflächenstruktur; RAL 9011; werkzeuglose Montage mittels Drahtfedern; geeignet für Deckenstärken von 4-38 mm; Einbautiefe 95 mm; mit COB (Chip on Board) Technologie für höchste Effizienz; Lichtfarbe 2700 K; Binning initial MacAdam ≤ 2 SDCM; CRI ≥ 90; Ausstrahlwinkel 36°; Schutzart unterhalb IP44; oberhalb IP20; SK3; Treiber nicht inbegriffen; Lichtquelle durch autorisierte Fachleute austauschbar;

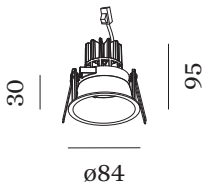

['152461B3'] Bei den technischen Daten handelt es sich um Bemessungswerte für eine Umgebungstemperatur von 25°C. Die Angaben zum Lichtstrom unterliegen initial einer Toleranz von +/- 10%, jene zur elektrischen Anschlussleistung initial einer Toleranz von +/- 10%, und jene zur Farbtemperatur initial +/- 150 Kelvin. Es wird keine Haftung für Druckfehler übernommen. The general terms and conditions of Wever & Ducré BV apply.
© Wever & Ducré BV · Spinnerijstraat 99/21 · 8500 Kortrijk · Belgium · www.weverducre.com

WEVER & DUCRÉ
LIGHTING

DEEPER IP44 1.0 LED

152461B3

LICHTVERTEILUNG

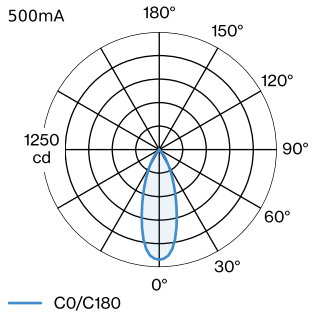

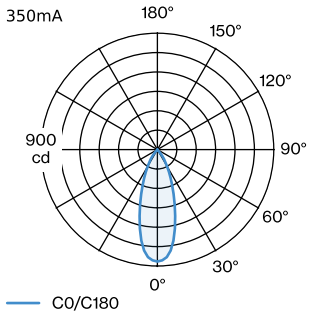

KEGELDIAGRAMM

flood 36° 500mA

h (m)	E0° (lx)	ø (m)
1	1170	0.65
2	290	1.29
3	130	1.94
4	70	2.58
5	50	3.23

flood 36° 350mA

h (m)	E0° (lx)	ø (m)
1	865	0.65
2	216	1.29
3	96	1.94
4	54	2.58
5	35	3.23

Wartungsfaktor

Betriebsdauer [h]	10 000	20 000	30 000	40 000	50 000
LLMF	0.96	0.92	0.88	0.85	0.81
LSF	1	1	1	1	1

MF	LMF × RSMF × LLMF × LSF	RSMF[a]	Raumwartungsfaktor
MF	Wartungsfaktor	LLMF	Lampenlichtstromwartungsfaktor
LMF[a]	Leuchtenwartungsfaktor	LSF	Lampenlebensdauerfaktor

[a] Laut "CIE 97, Maintenance of indoor electric lighting systems", 2005, ISBN 3-900-734-34-8. Die Werte müssen vom Planer festgelegt werden.

ELEKTRISCH

Treiber

TYP	L·B·H (MM)	SPANNUNG	ORDERCODE
10W | 500mA | 11-20V	100·43·23	11 - 20V	9 0 2 1 4 4 0 5
24W | 500mA | 5-49V | IP68	122·54·26	5 - 49V	9 0 2 1 4 7 0 2
10W | 500mA | 1-10V dim	102·51·30	10 - 20V	9 0 2 3 4 4 0 1
17W | 350mA | 10-49V | DALI	108·52·22	10 - 49V	9 0 2 4 3 6 0 1

['152461B3'] Bei den technischen Daten handelt es sich um Bemessungswerte für eine Umgebungstemperatur von 25°C. Die Angaben zum Lichtstrom unterliegen initial einer Toleranz von +/- 10%, jene zur elektrischen Anschlussleistung initial einer Toleranz von +/- 10%, und jene zur Farbtemperatur initial +/- 150 Kelvin. Es wird keine Haftung für Druckfehler übernommen. The general terms and conditions of Wever & Ducré BV apply.
© Wever & Ducré BV · Spinnerijstraat 99/21 · 8500 Kortrijk · Belgium · www.weverducre.com