LED-Linienlampe opal

RL-RAL1 35 3,2W/230/O/827 S14D

Radium

Produktdatenblatt Stand: 09.02.2022

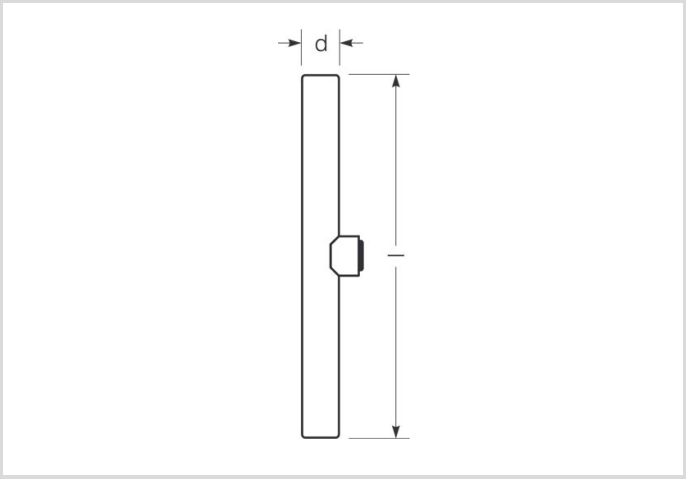

F 2700K 15 000h

Allgemeine Daten

Artikelnummer	42814950
Bestellzeichen	RL-RAL1 35 827/O
EAN-Faltschachtel	4008597149504
Zolltarifnummer	85395200
Versandeinheit in Stk.	10
EAN Umkarton (Versandeinheit)	4008597449505
Brutto-Gewicht Versandeinheit in kg	1.382
Länge Versandeinheit in m	0.4
Breite Versandeinheit in m	0.2
Höhe Versandeinheit in m	0.14
ETIM Klasse	EC001959
ETIM Klasse Bezeichnung	LED-Lampe/Multi-LED
Produktstatus	Aktiv

Elektrische Parameter

Bemessungswert Lampenleistung	3.2 W
Gewichteter Energieverbrauch in 1.000 Stunden	4 kWh
Nennspannung	220-240 V

LED-Linienlampe opal

RL-RAL1 35 3,2W/230/O/827 S14D

Radium

Elektrische Parameter

Spannungsart	AC
Nennstrom	28-28 mA
Nennstrom (mA)	29 mA
Dimmbar	Nein

Lichttechnische Parameter

Lichtstrom	275 lm
Bemessungslichtstrom nach IEC 62722-2-1	275 lm
Lichtstrom	275-275 lm
Ausstrahlungswinkel	200 °
Farbtemperatur	2700 K
Farbwiedergabeindex Ra	≥ 80
Farbwiedergabeindex Ra nominal	80
Farbstabilität	≤ 6 sdcm

Lebensdauer

Lebensdauer L70	15000 h
Mittlere Nennlebensdauer	15000 h
Min. Anzahl der Schaltvorgänge	100000

Spezifikation

Energylabel A bis G	F
Durchmesser	29 mm
Gesamtlänge max.	300 mm mm
Länge	300 mm
Quecksilbergehalt max.	0.0 mg
Lampenform	Linienlampe
Ausführung	opal
Sockel	S14d
Farbe	weiß
Produktsegment	Essence

Betriebshinweise

Schutzart (IP)	IP20

LED-Linienlampe opal

RL-RAL1 35 3,2W/230/O/827 S14D

Radium

Hinweise

RaLEDina, LED-Lampe zum Austausch mit Linien-Glühlampen, Glaskolben beschichtet, Sockel S14d. LED-Licht enthält keine UV- oder IR-Strahlung.

Hinweise zur Entsorgung ausgebrannter Lampen und Lampenbruch finden Sie unter www.radium.de/recycling.
Die bei LED-Lampen beschriebene "Lebensdauer L70" gibt die Anzahl Stunden an, wenn sich der Lichtstrom auf 70% seines Ausgangswertes verringert hat.
Das optionale Feld "Info Lebensdauer" enthält die genormten Rahmenbedingungen, unter denen die spezifische Lebensdauer ermittelt wurde. So bedeutet z.B. "12B50, 50Hz" die mittlere Lebensdauer (B50) wird in einem 12h-Schaltrhythmus am Netz (Frequenz 50Hz) ermittelt, "3B50, HF" liegt ein 3h-Schaltrhythmus am EVG (Hochfrequenz) zugrunde.

Sockelübersicht

S14d
IEC/EN 60061-1
Blatt 7004-112-1

Spektrale Strahlungsverteilung

Da das Tageslicht eine Mischung von direktem Sonnenlicht und Himmelslicht darstellt, wechselt seine spektrale Zusammensetzung bedingt durch Tageszeit und Wetter ständig. Die Normlichtart D65 entspricht einem Tageslicht mit einer Farbtemperatur von ungefähr 6500 K.
Bei farbigen LEDs hängt die Lichtfarbe von den chemischen Elementen des lichterzeugenden Chips ab. Das farbige Licht wird direkt erzeugt und entsteht nicht erst durch den Filter.
Weiße LEDs sind entweder RGB (roter + grüner + blauer Chip in einer LED = Lichtfarbe weiß) oder blaue LED-Chips mit gelb/orange Leuchtstoff in der Vergussmasse.
Sichtbarer Bereich von 380 bis 780 nm; Bildhöhe entspricht der relativen spektralen Emission (400mW/klm)pro 10nm.

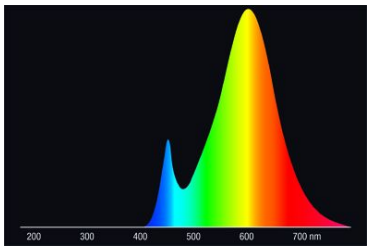

RaLEDina: LED-Retrofit für Linien-Glühlampen 2700K

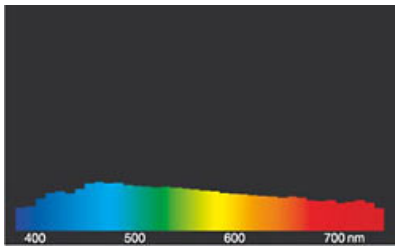

Tageslicht (D 65)

Besonderheiten

MADE IN GERMANY.

— 3 — JAHRE GARANTIE

Allgemeine Hinweise

Wir empfehlen bei LED-Ersatz von Halogen- und Glühlampen den direkten Ersatz (1:1) an der jeweiligen Brennstelle. Für Neu-Anlagen ist die Anzahl einsatzbarer Lampen an im Stromkreis befindlichen Geräten wie Trafos oder Dimmern den entsprechenden Kompatibilitätslisten (soweit vorhanden) zu entnehmen. Existiert für den gewünschten Geräte- bzw. Lampentyp keine Angabe, ist aus Sicherheitsgründen von der Austauschleistung auszugehen (z.B. "RL-MR16 35" -> 35W, unabhängig von der tatsächlichen Leistungsaufnahme).

Die technischen Konstruktionsdaten entsprechen DIN und IEC. Der Hersteller übernimmt bei unsachgemäßer Verwendung oder Behandlung keine Haftung für Personen- oder Sachschäden. Betriebswerte und Abmessungen gelten mit den üblichen Toleranzen. Verwandte Typen (andere Sockel, Spannungen) evtl. auf Anfrage. Verkauf und Lieferung gemäß den am Tage des Vertragsabschlusses gültigen Radium Lieferungs- und Zahlungsbedingungen. Versandeinheiten sind wirtschaftlich für Einkauf und Logistik, bitte berücksichtigen Sie das bei der Bestellmenge. Bei Kleinstmengen (Anbruch), die die Versandeinheiten unterschreiten, berechnen wir pro Lampentyp einen Aufschlag von 10%. Veränderungen jedweder Art an Verpackung oder Produkt sind unzulässig, da dadurch Radium Markenrechte verletzt werden. Außerdem können sich die technischen Eigenschaften des Produktes zu dessen Nachteil verändern oder gar zu Zerstörung führen. Für Folgeschäden kann Radium in keinem Fall haften.
® = Geschütztes Warenzeichen
Technische Änderung, Irrtümer und Liefermöglichkeit vorbehalten.

Sicherheitshinweise

Um die volle Lichteffizienz und Produktlebensdauer sicherzustellen sind die zulässigen Temperaturbereiche einzuhalten und auf trockene Umgebung

zu achten. Bei Einsatz mit vorhandenen Betriebsgeräten ist deren Kompatibilität mit der Lampe zu überprüfen.

Alle technischen Angaben ohne Gewähr.