MONTAGE- UND BEDIENUNGSANLEITUNG *MOUNTING MANUAL*

linestra 7-LED/7b-LED

WAND- UND DECKENLEUCHTE *WALL AND CEILING LUMINAIRE*

TECHNISCHE DATEN *TECHNICAL DATA*

Hersteller:	mawa
Artikel-Nr.:	li7-LED / li7b-LED
Spannung:	230 V / 50 Hz
Schutzklasse:	II
Schutzgrad:	IP 20
Fassung:	S14d
Leuchtmittel:	max. 60W
EEI:	$A^{++} – A$
Manufacturer:	*mawa*
Article No:	*li7-LED / li7b-LED*
Voltage:	*230 V / 50 Hz*
Protection class:	*II*
Degree of protection:	*IP 20*
light source:	*S14d*
Connected load:	*max. 60W*
EEI:	$A^{++} – A$

SCHALTPLAN *WIRING DIAGRAM*

STANDARD

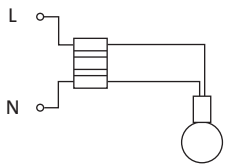

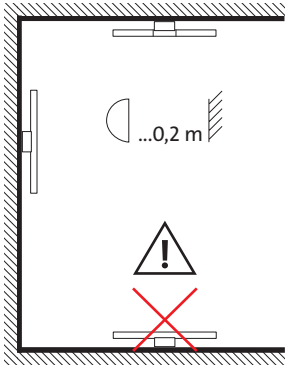

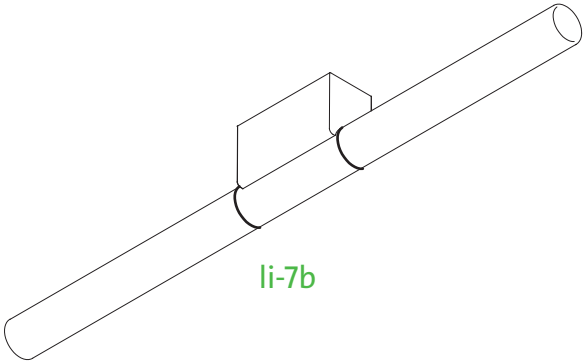

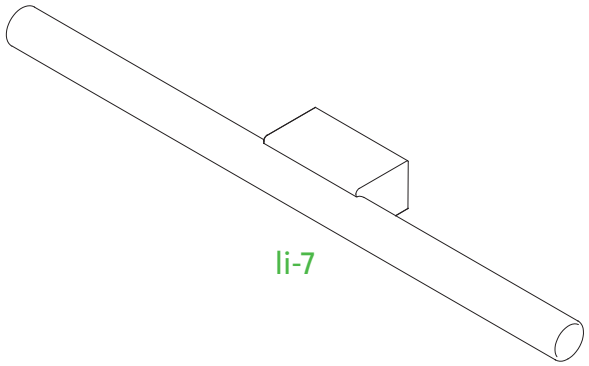

WICHTIG *IMPORTANT*

Montage nur durch einen autorisierten Elektroinstallateur!

Mounting only by an authorized electrician!

ACHTUNG: Befestigungselemente müssen den Gegebenheiten vor Ort entsprechend ausgewählt werden!

ATTENTION: *Wall fixtures have to be chosen according to local conditions!*

Es freut uns, dass Sie sich für eine mawa Leuchte entschieden haben.

MONTAGE- UND BEDIENUNGSANLEITUNG *MOUNTING MANUAL*

linestra 7-LED/7b-LED

WAND- UND DECKENLEUCHTE *WALL AND CEILING LUMINAIRE*

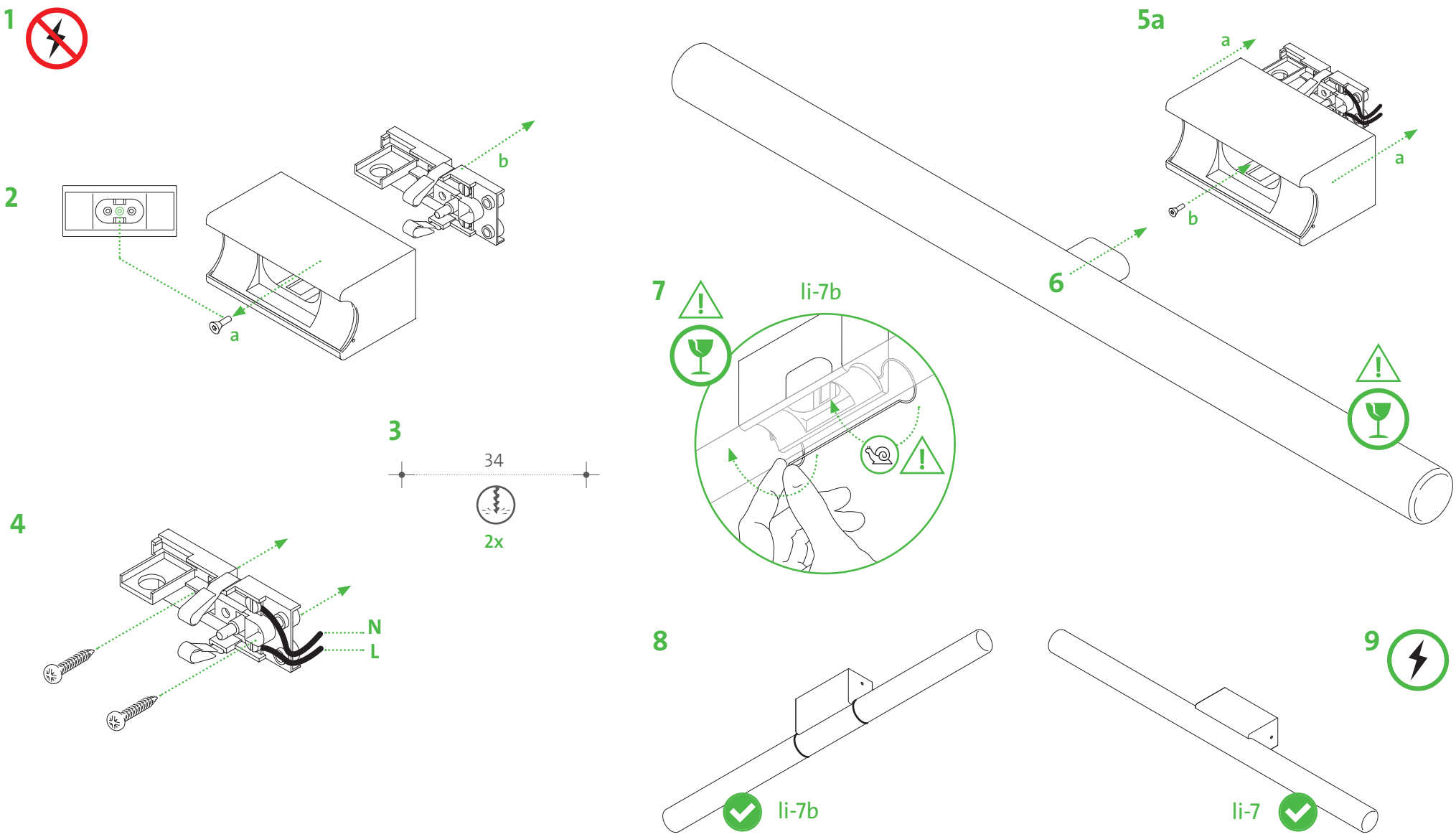

We are pleased that you have decided in a favour of mawa light.