ClassiCon

Classic Contemporary Design

www.classicon.com

LIEFERUMFANG SCOPE OF DELIVERY

1 x SL

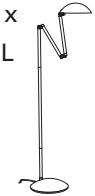

Oder Or

1 x TL

1 x

TECHNISCHE DATEN TECHNICAL DATA

Höhe SL Height SL	101-151 cm
Höhe TL Height TL	51 - 101 cm
Ausladung Depth	max. 71 cm
Basis Base	Ø 25 cm
Gewicht Weight	SL 10 kg, TL 9 kg
Leuchtmittel Bulb	max. 50W 12V Halogen
Fassung Socket	GY 6,35
Schutzklasse Insulation class	2

0,3m Mindestabstand zwischen Leuchte und Gegenständen
Minimum distance between lamp and objects

Niederdruckleuchtmittel
Low-pressure bulb

Stand Version 01 | 2010

ClassiCon

Classic Contemporary Design

Gebrauchsanleitung Instructions

ORBIS 1994 Herbert H. Schultes

Orbis

Herbert H. Schultes, 1994

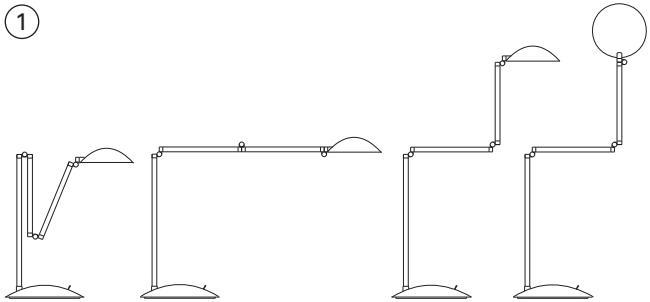

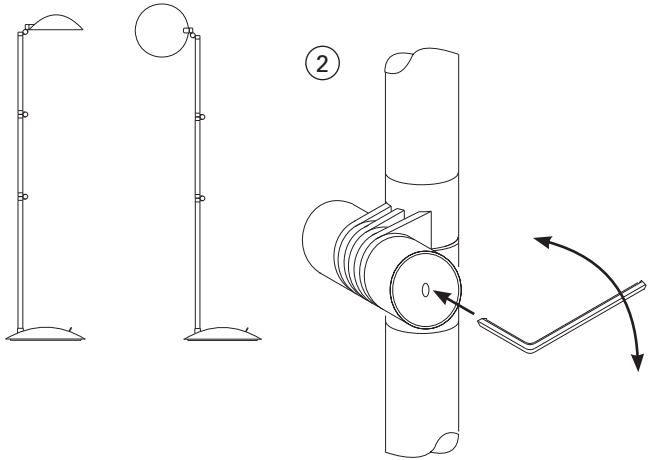

Steh- oder Tischleuchte. Fuß und Reflektor in mattem Strukturlack oder komplett verchromt. Rohre und Gelenke verchromt.

VERWENDUNG

Gelenke sind um 180° schwenkbar, der Reflektor ist drehbar ①. Die Beweglichkeit der Gelenke wird optimal voreingestellt. Sollte eine Nachregulierung notwendig sein, können Sie die Gelenke mit Hilfe des am Fuß befestigten Inbusschlüssels nachjustieren. Hierzu ziehen Sie die Inbusschraube an der Endkappe des Gelenks minimal an oder lösen sie ②. Bei einer zu leichtgängigen Einstellung halten die Gelenke nicht in jeder Position.

WECHSELN DES LEUCHTMITTELS

Stellen Sie vor jeglichem Eingriff an der Leuchte sicher, dass die Spannungszufuhr unterbrochen und die Leuchte vollständig abgekühlt ist. Leuchtmittel in Steckrichtung herausziehen und Ersatz vorsichtig einstecken. Leuchtmittel niemals mit bloßen Fingern berühren!

HINWEIS

Beachten Sie unsere allgemeinen Hinweise zur Nutzung, Pflege und Reinigung sowie zur Garantieleistung.

Floor or table lamp. Base and reflector in matte textured finish, or completely chromium-plated. Rods and joints in chrome.

USAGE

Joints bend a full 180°, reflector also rotates sideways ①. The adjustability of the joints has been optimally preset. Should an adjustment be necessary, it can be done with the Allen key located on the bottom of the base, by slightly tightening or loosening the Allen screw in the end cap of each joint ②. If the joints are too loose, however, the lamp will not stay put in certain positions.

REPLACEMENT OF THE BULB

Before starting any fixing job disconnect the lamp from the main supply and let it fully cool down. Pull out bulb and carefully insert new one. Never touch the halogen bulb with bare fingers!

NOTE

Mains voltage must be compatible with the connection data for the lamp. This lamp should be repaired only by an expert. **See the general product recommendations for information on usage, care and maintenance as well as guarantee.**