martinelli luce

ART. 798/J/NE EVA Apparecchio mobile da tavolo Lampadine: 1x60W E14 HAL

Design: Emiliana Martinelli 2007 *Dim.-Ø20, h 37*

ISTRUZIONI PER UNA CORRETTA INSTALLAZIONE, USO E MANUTENZIONE

AVVERTENZE

Le seguenti istruzioni devono essere seguite per una corretta installazione del prodotto, e servono a garantire la vostra sicurezza. É necessario conservarle per una successiva consultazione e per la manutenzione

- L'apparecchio é adatto al montaggio su superfici normalmente infiammabili.
- IP20 Apparecchio per interni (non protetto all'acqua).
- Simbolo che indica la Classe II (doppio isolamento).
- Utilizzare lampade che non richiedono uno schermo di protezione supplementare.
- CE L'apparecchio è conforme alle direttive e alle normative vigenti.
- Simbolo per lo smaltimento dell'apparecchio (vedere SMALTIMENTO DELL'APPARECCHIO RAEE)

INSTALLAZIONE

- Estrarre i componenti dell'apparecchio dagli imballi;
- Il fissaggio delle tre aste (1) alla base (2) avviene avvitandole nei fori sulla parte inferiore della basetta (2);
- Inserire il fermacavo (9) sull' asta e far passare il cavo;
- Svitare la ghiera del portalampada (3), posizionare sopra il diffusore (4). Bloccare successivamente il diffusore sul portalampada avvitando la ghiera (4).
- Avvitare la lampadina (5) rispettando il tipo e la potenza indicati sull'apparecchio;
- Collegare la spina di alimentazione (6) alla rete; l'interruttore (7) è a pulsante sensoriale con dimmer incorporato. L'apparecchio e' inserito alla rete quando la spia del dimmer (8) e' illuminato;

CAUTELE DA ADOTTARE DURANTE L'USO DELL'APPARECCHIO

- Non coprire l'apparecchio (ad esempio con panni, foulard, ecc.);
- Usare l'apparecchio nella posizione prevista: non coricare né ribaltare l'apparecchio;
- Durante la manutenzione (per sostituzione lampadina o pulizia) scollegare la spina dalla presa.
- Per la pulizia utilizzare solamente un panno asciutto;

NOTE SUPPLEMENTARI

- Per la vostra sicurezza non modificare l'apparecchio;
- Nel caso sia necessario sostituire il cavo di alimentazione (per esempio se accidentalmente si dovesse danneggiare) rivolgersi al fabbricante per procurarsi il corretto ricambio e far eseguire la sostituzione.
- La Martinelli Luce Spa non si assume alcuna responsabilità per prodotti modificati senza preventiva autorizzazione

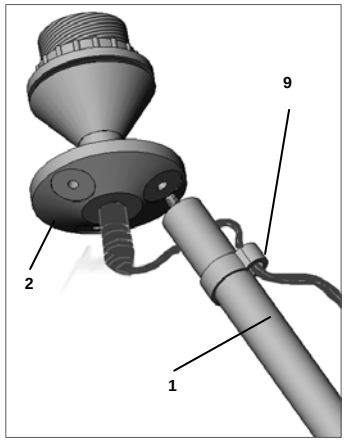

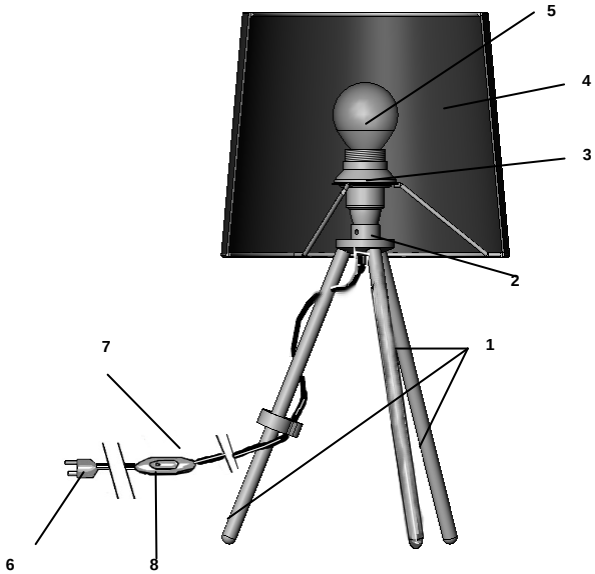

MartinelliLuce s.p.a.
Via T.Bandettini 55100 Lucca – Italia
tel. +39 0583 41.83.15 telefax +39 0583 41.90.03
e-mail info@martinelliluce.it

Rev. 0 10/12/2007

martinelli luce

ART. 798/J/NE EVA Mobile Table Device Bulb: 1x60W E14 HAL

Design: Emiliana Martinelli 2007 *Dim.-Ø20, h 37*

INSTRUCTIONS FOR THE CORRECT INSTALLATION, USE AND MAINTENANCE

WARNING

The following instructions must be followed for a correct installation of the product, and serve to guarantee your safety. Please retain for future reference and make available to those that maintain the product.

- The device is suitable for mounting on normally inflammable surfaces.
- IP20 Interior device (not waterproof).
- Class II symbol (double insulation)
- Use bulbs that do not require an additional protection screen.
- CE The device conforms to current directive and norms.
- Symbol for product disposal (see DISPOSAL OF THE APPLIANCE – RAEE).

INSTALLATION

- Remove the device components from the packaging;
- The fixing of the three legs (1) onto the base (2) is done by screwing them into the three threaded holes on the lower part of the base (2);
- Slide the two wire holders (9) onto the leg and pass the wire through
- Unscrew the bulb-holder ring (3) and position the shade (4) on the bulb-holder. Lock the shade onto the bulb-holder by screwing back on the ring (4);
- Screw the bulb (5) on following the type and power indicated on the device;
- Connect the plug (6) into the mains socket; the switch (7) is a sensor with incorporated dimmer. The device is connected to the mains when the dimmer indicator (8) is lit;

CAUTION TO BE ADOPTED DURING USE OF THE DEVICE

- Do not cover the device (for ex. with rags, scarves etc.);
- Use the device in the suitable position: do not load or tilt the device;
- During maintenance (to change the bulb or cleaning) disconnect the plug from thr mains socket.
- To clean use only a dry cloth;

ADDITIONAL NOTES

- For your safety do not modify the device;
- In case it is necessary to change the supply cable (for ex. If it was accidentally to be damaged) refer to the supplier to procur the correct spare and carry-out the substitution;
- Martinelli Luce Spa does not assume any responsibility for products modified without authorisation;

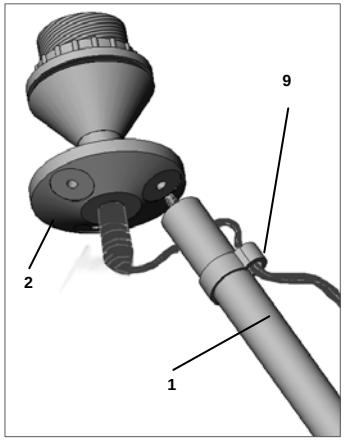

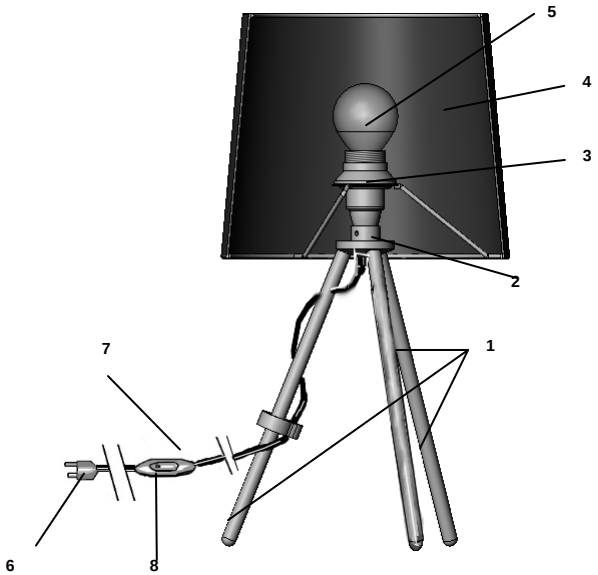

MartinelliLuce s.p.a.
Via T.Bandettini 55100 Lucca – Italia
tel. +39 0583 41.83.15 telefax +39 0583 41.90.03
e-mail info@martinelliluce.it

Rev. 0 10/12/2007

b