IT

1 - Seguire attentamente le istruzioni di montaggio e d'uso per garantire un funzionamento corretto e sicuro dell'apparecchio.

2 - Conservare le istruzioni per future necessità. Per eventuali problemi contattare il rivenditore.

3 - Il prodotto non deve essere modificato. Qualsiasi modifica annulla le approvazioni di sicurezza e può rendere pericoloso l'apparecchio.

4 - Rotaliana declina ogni responsabilità per danni causati a cose o a persone da un non corretto uso dell'apparecchio.

5 - Fare riferimento al sito web www.rotaliana.it per le istruzioni di sostituzione degli alimentatori, delle sorgenti luminose e disassemblaggio a fine vita del prodotto.

6 - Questo prodotto contiene una sorgente luminosa di classe energetica F.

EN

1 - Follow carefully the assembly and use instructions to guarantee a correct and safe function of the luminaire.

2 - Keep the instructions for future needs. For any problems, get in touch with your supplier.

3 - The product must not be modified. Any change will nullify the safety guarantees and may make the luminaire dangerous.

4 - Rotaliana declines all responsibility for damage caused to things or persons by any improper use of the luminaire.

5 - Refer to the website www.rotaliana.it for instruction on how to replace the power packs, the light sources, and on how to disassemble the product at the end of its lifecycle.

6 - This product contains an energy class F light source.

FR

1 - Suivre soigneusement les instructions de montage et utilisation pour garantir un correct et sur fonctionnement de l'appareil.

2 - Garder les instructions pour des futures necessites. Pour tous problemes, contacter le revendeur.

3 - Le produit ne doit pas etre modifie. Toute modification annule les approbations de securite et pt rendre dangereux l'appareil.

4 - Rotaliana decline toute responsabilite pour les degats causes choses ou personnes this une incorrecte utilisation de l'appareil.

5 - Reportez-vous au site la toile www.rotaliana.it pour les instructions de substitution des alimentateurs, des sources lumineuses et pour le démontage du produit en fin de vie.

6 - Ce produit contient une source lumineuse de classe energetique F.

DE

1 - Bitte lesen Si e die Montage-und Gebrauchsanleitungen aufmerksam, um eine richtige und gefahrlose Arbeitsweise der Leuchte zu gewährleisten.

2 - Bewahren Si e die Anweisungen für zukünftige Notfalle auf.

3 - Das Produkt darf nicht verändert werden.Jede Änderung annuliert die Sicherheitsbestimmungen und könnte zu einer Gefährdungdurch die Leuchte führen.

4 - Rotaliana it nicht führ Schäden verantwortlich, die dutch Dritte bei unsachgemäßen Anwendung der Leuchte verursacht werden.

5 - Für die anleitungen bezüglich des austausches der netzteile und der lichtquellen demontage am ende der lebensdauer des produkts konsultieren sie bitte die website www.rotaliana.it.

6 - Dieses produkt enthält eine lichtquelle der energieklasse F.

Rotaliana srl
via Trento 115 - 117
38017 Mezzolombardo
Trento, Italia

T. +39 0461 602376
info@rotaliana.it
rotaliana.it

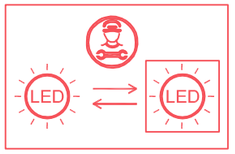

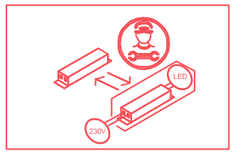

IT - LED sostituibile solo da personale specializzato.

EN - Replaceable (LED only) light source by a professional.

DE - Durch einem Fachmann austauschbare Lichtquelle (nur LED).

FR - Source de lumiére remplaçable (LED) par un professionnel.

IT - Driver sostituibile solo da personale specializzato.

EN - Replaceable control gear by a professional.

DE - Durch einen Fachmann austauschbares Vorschaltgerät.

FR - Équipement de contrôle remplaçable par un professionnel.

A Brand of Mezzalira Investment Group
www.mig.it

Dry
design: Dante Donegani & Giovanni Lauda

Made in Italy

IT EN FR DE UE

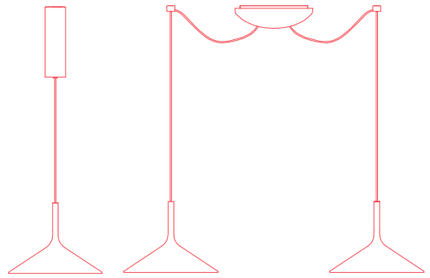

Rotaliana

Dry — cod: H1, H2

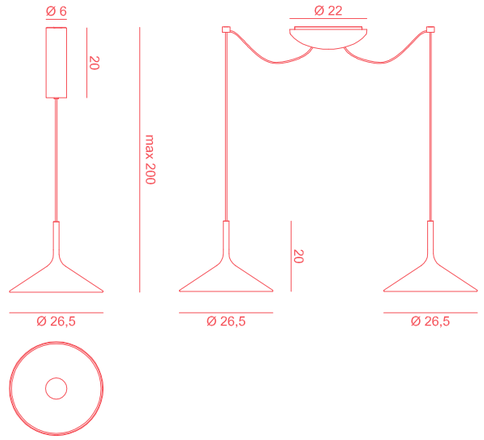

Light Source		MID POWER LED
Power	H1	16 Watt
Power	H2	32 Watt
Kelvin		2.700
Dimmer		phase / DALI
Lumen	H1	1.460
Lumen	H2	2.920
CRI		90

Istruzioni di montaggio e uso — IT UE

Caratteristiche tecniche

Potenza

Installazione, manutenzione dell'apparecchio e/o sostituzione delle lampadine/sorgenti Led. Prima di qualsiasi operazione estrarre sempre la spina dalla presa di corrente o togliere l'alimentazione generale dell'impianto elettrico. Nel caso di installazione di sospensioni/applique rivolgersi sempre a personale qualificato.

Le parti che conducono corrente non devono entrare in contatto con l'umidità. Le superfici quali paralumi, vetri, riflettori e coperture possono essere pulite con un panno morbido senza detersivo. Proteggere la lampada dall'umidità durante l'uso.

Classe II. Apparecchio nel quale la protezione contro la scossa elettrica non si basa unicamente sull'isolamento principale ma anche sulle misure supplementari di sicurezza costituite dal doppio isolamento o dall'isolamento rinforzato.

Tensione di funzionamento

220 / 240 V AC 50Hz

H1 16W, H2 32W

Classe II. A luminaire in which protection against electric shock relies not just on basic insulation, but where additional safety precautions such as double insulation or reinforced insulation are provided.

Essential insulation: the accessible conductive parts are connected to an earth conductor. Grounding is mandatory.

Protection level IP 20. Protection is effective against contact with solid bodies of Ø ≥ 12 mm. No protection is provided against rain. No indications are provided on the luminaire.

Isolamento fondamentale: le parti conduttrici accessibili sono collegate ad un conduttore di terra. Messa a terra obbligatoria

Indice di protezione IP 20. Protezione contro l'ingresso di corpi solidi di Ø 12 mm. Nessuna protezione contro la pioggia. Materiale non previsto sull'apparecchio.

Montaggio e manutenzione devono essere eseguiti esclusivamente da personale specializzato.

ATTENZIONE L'apparecchio non deve essere smaltito come rifiuto urbano.Deve essere soggetto a raccolta separata per evitare danni all'ambiente. Nel rispetto della Direttiva 2012/19/UE e delle Leggi nazionali di recepimento per lo smaltimento del prodotto a fine vita, il mancato rispetto di quanto sopra è sanzionato dalla Legge. Si prega di informarsi in merito al sistema locale di raccolta differenziata per i prodotti elettrici ed elettronici.

Assembly and operating instructions — EN UE

Technical characteristics

Power

Fitting and maintaining the unit and/or replacing the bulb/ Led. Before doing anything, always remove the lamp plug from its socket or turn off the lamp supply circuit, and leave the bulb to cool. When lifting hanging lamps or fixtures always use qualified personnel.

Parts that conduct current must not be exposed to humidity. Surfaces such as lampshades, glasses, reflectors and covers can be cleaned with a soft cloth but without using detergents. Protect the lamp from humidity during use.

Installation and maintenance must be performed exclusively by specialised personnel.

The LED module contained in this luminaire shall only be replaced by the manufacturer. For further informations, please contact your supplier.

ATTENTION The product cannot be disposed as unsorted municipal waste. It must be collected separately to prevent negative environmental impacts. In accordance with the procedures of Directive 2012/19/UE and relevant national laws and regulations adopted pursuant to this Directive on the disposal of waste at the end of the life cycle of the product, any violation is sanctioned by law. Please inform yourself about the local separate collection system for electrical and electronic products.

The LED module contained in this luminaire shall only be replaced by the manufacturer. For further informations, please contact your supplier.

Operating voltage

220 / 240 V AC 50Hz

H1 16W, H2 32W

Class II. A luminaire in which protection against electric shock relies not just on basic insulation, but where additional safety precautions such as double insulation or reinforced insulation are provided.

Essential insulation: the accessible conductive parts are connected to an earth conductor. Grounding is mandatory.

Protection level IP 20. Protection is effective against contact with solid bodies of Ø ≥ 12 mm. No protection is provided against rain. No indications are provided on the luminaire.

Installation and maintenance must be performed exclusively by specialised personnel.

ATTENTION The product cannot be disposed as unsorted municipal waste. It must be collected separately to prevent negative environmental impacts. In accordance with the procedures of Directive 2012/19/UE and relevant national laws and regulations adopted pursuant to this Directive on the disposal of waste at the end of the life cycle of the product, any violation is sanctioned by law. Please inform yourself about the local separate collection system for electrical and electronic products.

Il modulo Led contenuto in questo apparecchio di illuminazione può essere sostituito esclusivamente dal costruttore. Per un'eventuale sostituzione, si prega contattare il proprio rivenditore.

Manuel de montage et mode d'emploi — FR UE

Caractéristiques techniques

Puissance

Installation, entretien de l'appareil et/ou remplacement de l'ampoule/ Led. Avant toute opération, débrancher la prise de courant ou couper l'alimentation générale de la distribution d'électricité. L'installation des suspensions/appliques doit être effectuée par personnel spécialisé.

Les parties qui conduisent le courant électrique ne doivent jamais entrer en contact avec l'humidité. Les surfaces comme abat-jours, verres, réflecteurs et couvertures peuvent être nettoyées avec un tissu souple sans détergent. Protéger l'appareil contre l'humidité pendant son utilisation.

Le montage et l'entretien doivent être exclusivement réalisés par un personnel spécialisé.

ATTENTION L'appareil ne doit pas être éliminé comme simple déchet urbain mais conformément à la collecte sélective pour garantir la protection de l'environnement. Conformément à la Directive 2012/19/ UE et aux dispositions légales en la matière, à l'élimination du produit au terme de sa durée de vie, les contrevenants aux dispositions prévues par la loi. Veuillez vous informer du système local de séparation des déchets électriques et électroniques.

La source lumineuse contenue dans ce appareil peut être échangée seulement par le constructeur. Merci de contacter le service commercial pour toutes les informations.

Classe II. Appareil dans lequel la protection contre la décharge électrique ne se base pas uniquement sur l'isolation principale mais aussi sur les mesures supplémentaires de sécurité constituées par une double isolation renforcée.

Tension

220 / 240 V AC 50Hz

H1 16W, H2 32W

Index de protection IP 20. Protection contre l'entrée de corps solides de Ø ≥ 12 mm. Il n'y a aucune protection contre la pluie. Marquage non prévu sur l'appareil.

Isolation fondamentale : les éléments conducteurs accessibles sont reliés à un conducteur de terre. Mise à la terre obligatoire.

Les parties qui conduisent le courant électrique ne doivent jamais entrer en contact avec l'humidité. Les surfaces comme abat-jours, verres, réflecteurs et couvertures peuvent être nettoyées avec un tissu souple sans détergent. Protéger l'appareil contre l'humidité pendant son utilisation.

Le montage et l'entretien doivent être exclusivement réalisés par un personnel spécialisé.

ATTENTION L'appareil ne doit pas être éliminé comme simple déchet urbain mais conformément à la collecte sélective pour garantir la protection de l'environnement. Conformément à la Directive 2012/19/ UE et aux dispositions légales en la matière, à l'élimination du produit au terme de sa durée de vie, les contrevenants aux dispositions prévues par la loi. Veuillez vous informer du système local de séparation des déchets électriques et électroniques.

La source lumineuse contenue dans ce appareil peut être échangée seulement par le constructeur. Merci de contacter le service commercial pour toutes les informations.

Montageanleitung und Gebrauchsanweisung — DE UE

Technische daten

Leistung

Austausch, Ein-und Ausbau sowie Bedienung der Lampe/Led. Vor jedem Berühren stets den Netzstecker ziehen oder die Lampe vom Stromkreis entfernen. Bei Einhängen von Hängeleuchten/Vandleuchten, wenden Sie sich immer an einen Elektrofachmann.

Stromführende Teile dürfen nicht feucht werden. Flächen wie Lampenschirme, Gläs, Reflektoren und Abdeckungen können mit einem weichen Tuch ohne Reinigungsmittel gesäubert werden. Die Lampe gegen Feuchtigkeit schützen.

Schutzart IP 20. Schutz gegen das Eindringen fester Körper Ø12 mm. Kein Schutz gegen Regenwasser.

Montage und Wartung dürfen nur durch Fachpersonal durchgeführt werden.

Das LED-Modul in dieser Leuchte enthalten darf nur vom Hersteller ersetzt werden. Für weitere informationen, wenden Sie sich bitte an Ihren Lieferanten.

Betriebsspannung

220 / 240 V AC 50Hz

H1 16W, H2 32W

Klasse II. Gerät, bei dem sich der Schutz gegen Stromschläge nicht allein auf die Hauptisolierung, sondern auch auf zusätzliche Sicherungen stützt, die aus einer doppelten Isolierung oder verstärkten Isolierung bestehen.

Grundisolierung: die zugänglichen leitenden Bestandteile sind mit einem Erdleiter verbunden. Erdung zwingend erforderlich.

Schutzart IP 20. Schutz gegen das Eindringen fester Körper Ø12 mm. Kein Schutz gegen Regenwasser.

ACHTUNG Das Gerät darf nicht als unsortierter Siedlungsabfall entsorgt werden. Zum Schutz der Umwelt muss es getrennt einer Sammelstelle abgegeben werden. Gemäß der Richtlinie 2012/19/UE und den entsprechenden nationalen Gesetzen über die Entsorgung von Altgeräten ist die Nichteinhaltung strafbar. Bitte informieren Sie sich über die örtlichen Sammelstellen für Elektroprodukte und elektronische Ger-äte.

Das LED-Modul in dieser Leuchte enthalten darf nur vom Hersteller ersetzt werden. Für weitere informationen, wenden Sie sich bitte an Ihren Lieferanten.

DRY H1

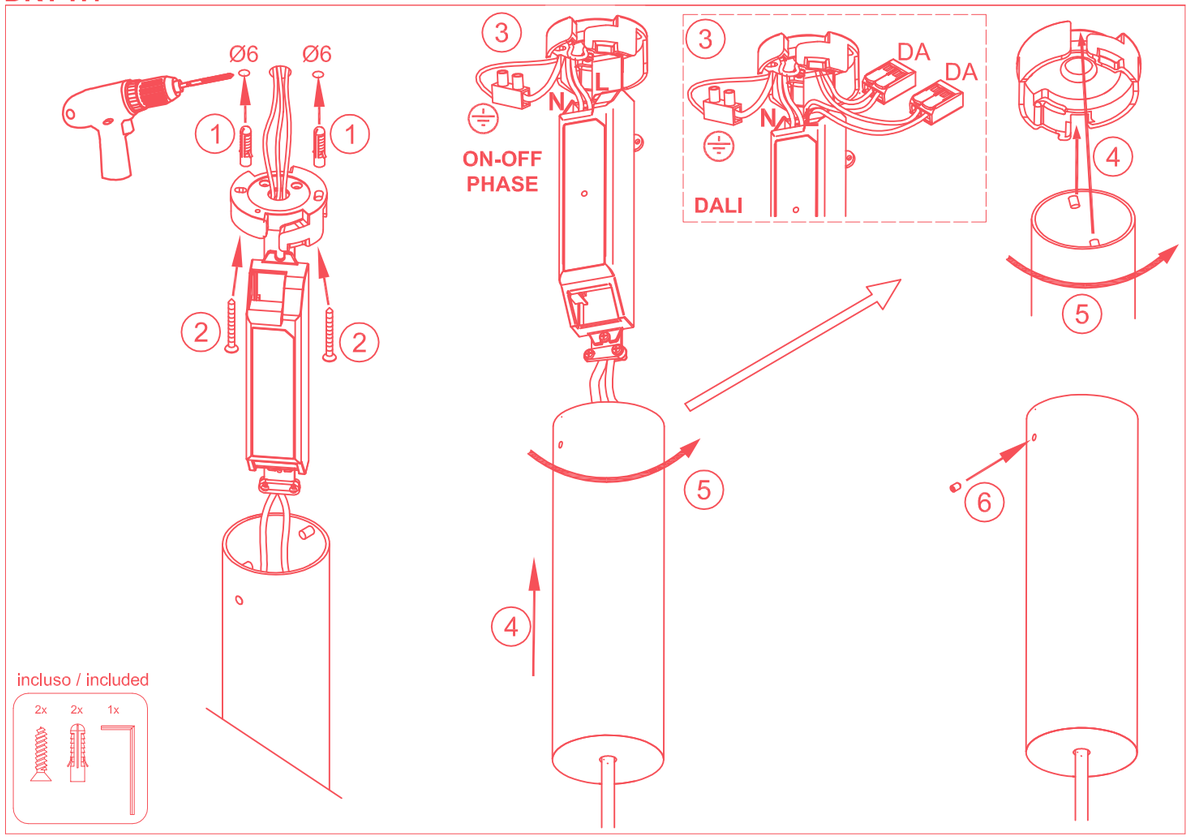

DRY H2
PHASE

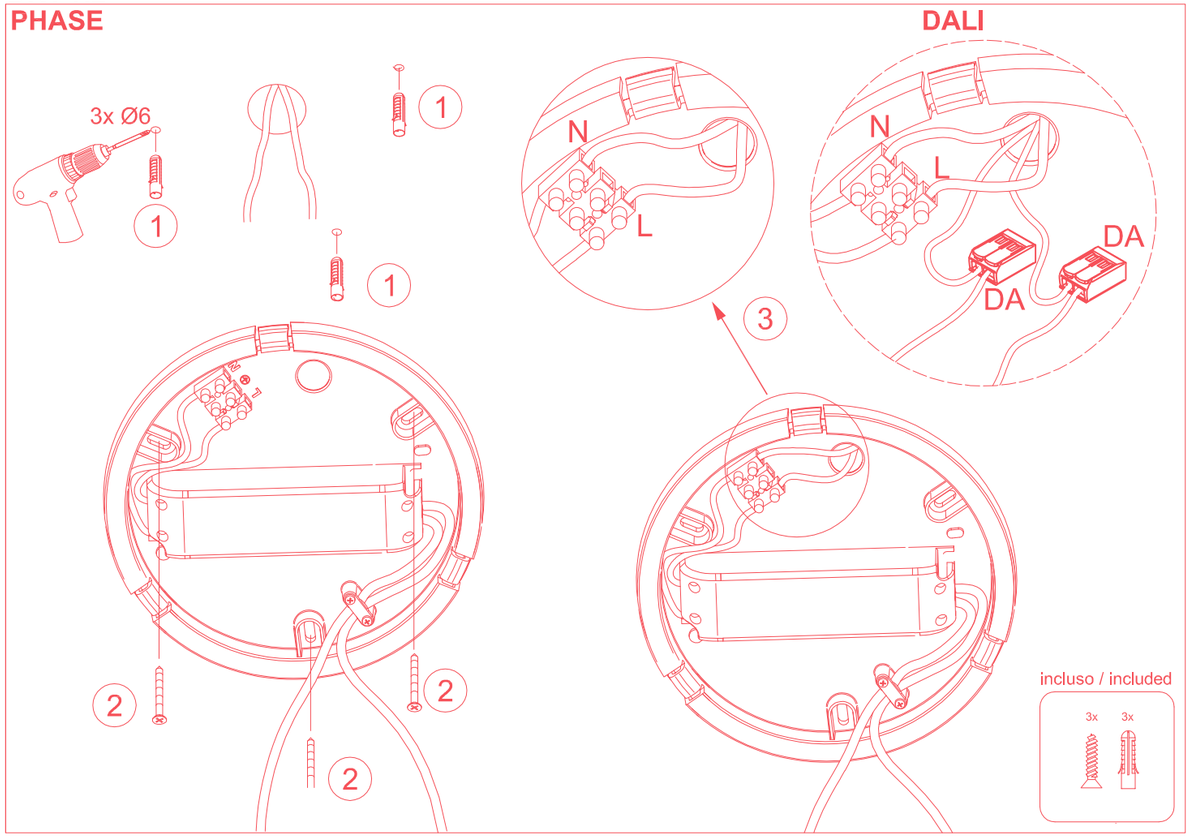

DRY H2
ON-OFF

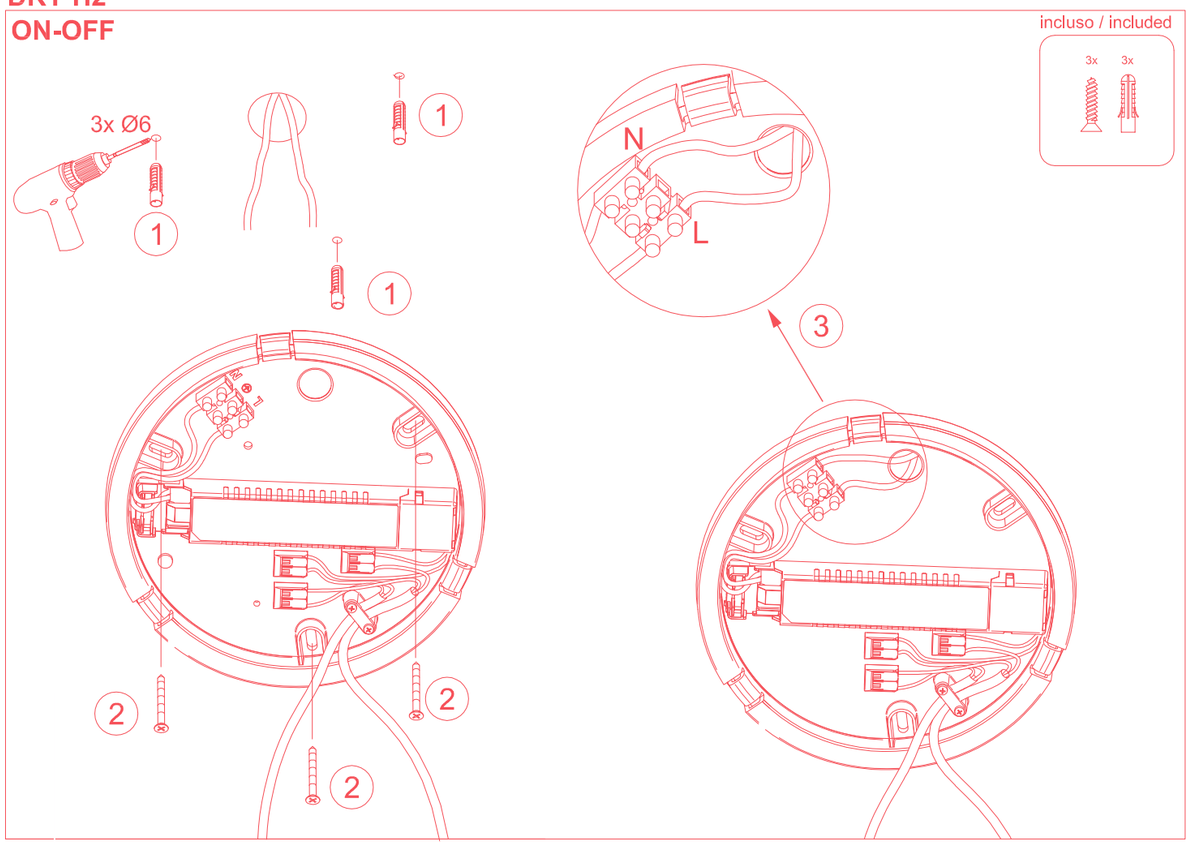

DRY H2

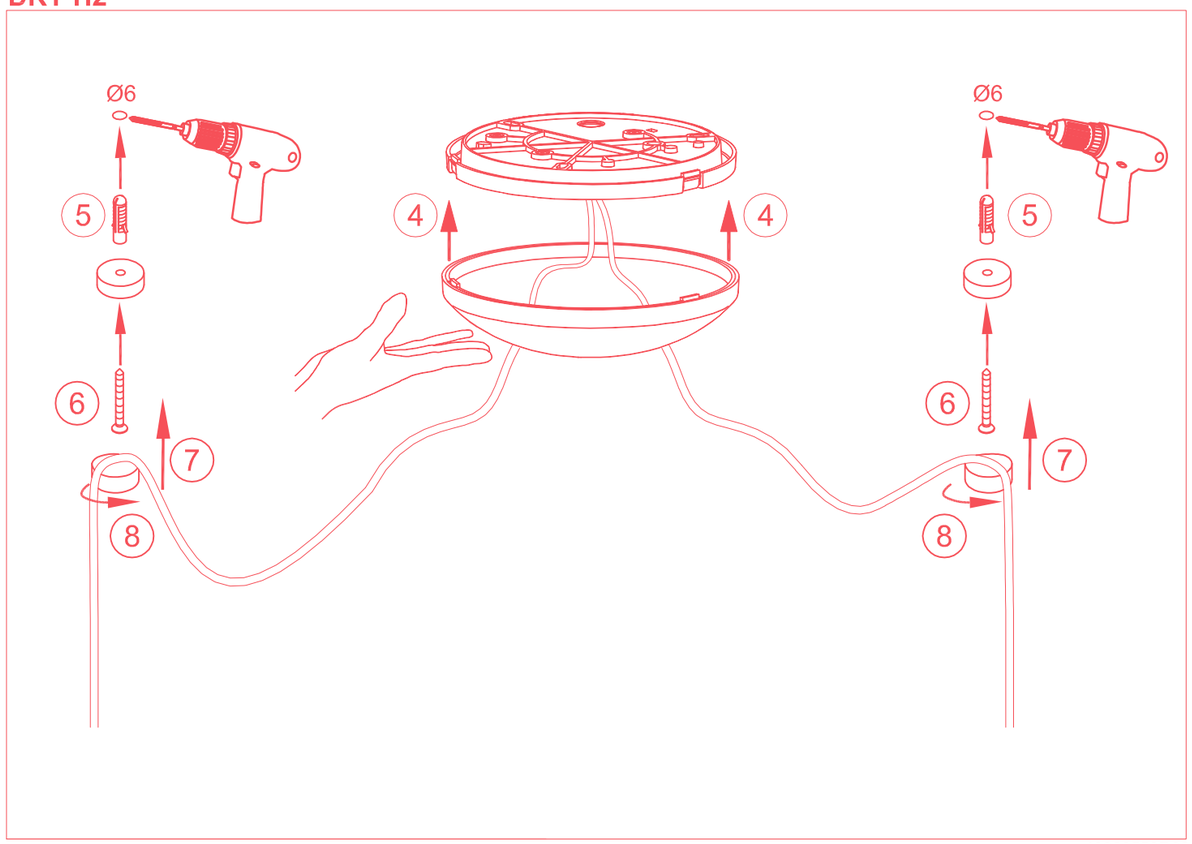

40020553R02