IT

1 - Seguire attentamente le istruzioni di montaggio e d'uso per garantire un funzionamento corretto e sicuro dell'apparecchio.

2 - Conservare le istruzioni per future necessita. Per eventuali problemi contattare il rivenditore.

3 - Il prodotto non deve essere modificato. Qualsiasi modifica annulla le approvazioni di sicurezza e può rendere pericoloso l'apparecchio.

4 - Rotaliana declina ogni responsabilità per danni causati a cose o a persone da un non corretto uso dell'apparecchio.

5 - Fare riferimento al sito web www.rotaliana.it per le istruzioni di sostituzione degli alimentatori, delle sorgenti luminose e disassemblaggio a fine vita del prodotto.

6 - Questo prodotto contiene una sorgente luminosa di classe energetica E.

EN

1 - Follow carefully the assembly and use instructions to guarantee a correct and safe function of the luminaire.

2 - Keep the instructions for future needs. For any problems, get in touch with your supplier.

3 - The product must not be modified. Any change will nullify the safety guarantees and may make the luminaire dangerous.

4 - Rotaliana declines all responsibility for damage caused to things or persons by any improper use of the luminaire.

5 - Refer to the website www.rotaliana.it for instruction on how to replace the power packs, the light sources, and on how to disassemble the product at the end of its lifecycle.

6 - This product contains an energy class E light source.

FR

1 - Suivre soigneusement les instructions de montage et utilisation pour garantir un correct et sur fonctionnement de l'appareil.

2 - Garder les instructions pour des futures necessites. Pour tous problemes, contacter le revendeur.

3 - Le produit ne doit pas etre modifie. Toute modification annule les approbations de securite et pt rendre dangereux l'appareil.

4 - Rotaliana decline toute responsabilite pour les degats causes choses ou personnes this une incorrecte utilisation de l'appareil.

5 - Reportez-vous au site la toile www.rotaliana.it pour les instructions de substitution des alimentateurs, des sources lumineuses et pour le démontage du produit en fln de vle.

6 - Ce produit contient une source lumineuse de classe energetique E.

DE

1 - Bitte lesen Si e die Montage-und Gebrauchsanleitungen aufmerksam, um eine richtige und gefahrlose Arbeitsweise der Leuchte zu gewährleisten.

2 - Bewahren Si e die Anweisungen für zukünftige Notfalle auf.

3 - Das Produkt darf nicht verändert werden.Jede Änderung annuliert die Sicherheitsbestimmungen und könnte zu einer Gefährdungdurch die Leuchte führen.

4 - Rotaliana it nicht führ Schäden verantwortlich, die dutch Dritte bei unsachgemäßen Anwendung der Leuchte verursacht werden.

5 - Für die anleitungen bezüglich des austausches der netzteile und der lichtquellen demontage am ende der lebensdauer des produkts konsultieren sle bltte dle webslte www.rotaliana.it.

6 - Dieses produkt enthält eine lichtquelle der energieklasse E.

Rotaliana srl
via Trento 115 - 117
38017 Mezzolombardo
Trento, Italia

T. +39 0461 602376
Info@rotaliana.lt
rotaliana.it

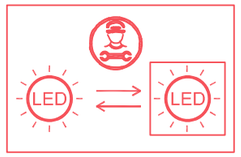

IT - LED sostituibile solo da personale specializzato.

EN - Replaceable (LED only) light source by a professional.

DE - Durch einem Fachmann austauschbare Lichtquelle (nur LED).

FR - Source de lumiére remplaçable (LED) par un professionnel.

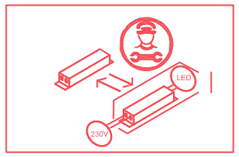

IT - Driver sostituibile solo da personale specializzato.

EN - Replaceable control gear by a professional.

DE - Durch einen Fachmann austauschbares Vorschaltgerät.

FR - Équipement de contrôle remplaçable par un professionnel.

CM2
design: R.T.D.

Made in Italy

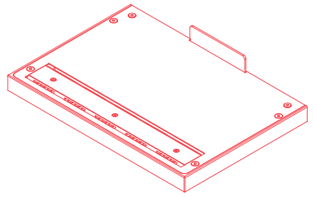

Rotaliana

IT EN FR DE UE

CM2 cod: W2

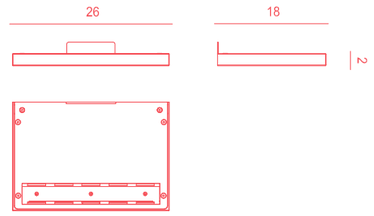

Light Source	MID POWER LED
Power	29 Watt
Kelvin	2.700, 3.000
Dimmer	push,dali
Lumen	3.400
CRI	90

Istruzioni di montaggio e uso

IT UE

Caratteristiche tecniche	Tensione di funzionamento
Potenza	220 / 240 V AC 50Hz
29W	29W

Installazione, manutenzione dell'apparecchio e/o sostituzione delle lampadine/sorgenti Led. Prima di qualsiasi operazione esterne sempre la spina dalla presa di corrente o togliere l'alimentazione generale dell'impianto elettrico.

Isolamento fondamentale: le parti conduttrici accessibili sono collegate ad un conduttore di terra. Messa a terra obbligatoria

Le parti che conducono corrente paranum, vert, rifletton e coperture possono essere pulite con un panno morbido senza detersivo. Proteggere la lampada dall'umidità durante l'uso.

Indice di protezione IP 20. Protezione contro la pioggia. Marcatura non prevista sull'apparecchio.

ATTENZIONE L'apparecchio non deve essere smaltito come rifiuto urbano.Deve essere soggetto a raccolta separata per evitare danni all'ambiente. Nel rispetto della Direttiva 2012/19/UE e delle Leggi nazionali di recepimento per lo smaltimento del prodotto a fine vita. Il mancato rispetto di quanto sopra è sanzionato dalla Legge. Si prega di informarsi in merito al sistema locale di raccolta differenziata per i prodotti elettrici ed elettronici.

Attenzione, rischio di scossa elettrica.

UK CA CE LED IP 20

Assembly and operating instructions

EN UE

Technical characteristics:	Operating voltage
Power	220 / 240 V AC 50Hz
29W	29W

Fitting and maintaining the unit and/or replacing the bulb/ led. Before doing anything, always turn off the lamp supply circuit, and leave the bulb to cool.

Essential insulation: the accessible conductive parts are connected to an earth conductor. Grounding is mandatory.

Parts that conduct current must not be exposed to humidity. Surfaces such as lampshades, glasses, reflectors and covers can be deemed with a soft cloth but without using detergents. Protect the lamp from humidity during use.

Protection level IP 20. Protection is provided against rain. No protection is provided on the luminaire.

ATTENTION The product cannot be disposed as unsorted municipal waste. It must be collected separately to prevent negative environmental impacts. In accordance with the procedures of Directive 2012/19/UE and relevant national laws and regulations adopted pursuant to this Directive on the disposal of waste at the end of the life cycle of the product, any violation is sanctioned by law. Please inform yourself about the local separate collection system for electrical and electronic products.

Caution, risk of electric shock.

UK CA CE LED IP 20

Manuel de montage et mode d'emploi

FR UE

Caractéristiques techniques:	Tension
Puissance	220 / 240 V AC 50Hz
29W	29W

Installation, entretien de l'appareil et/ou remplacement de l'ampoule/ Led. Avant toute opération, débrancher la prise de courant ou couper l'alimentation générale de la distribution d'électricité.

Isolation fondamentale : les éléments conducteurs accessibles sont reliés à un conducteur de terre. Mise à la terre obligatoire.

Les parties qui conduisent le courant électrique ne doivent jamais entrer en contact avec l'humidité.Les surfaces comme abat-jours, verres, réflecteurs et couvertures peuvent être nettoyées avec un tissu souple sans détergent. Protéger l'appareil contre l'humidité pendant son utilisation.

Index de protection IP 20. Protection contre l'entrée de corps solides de Ø ≥ 12 mm. Il n'y a aucune protection contre la pluie. Marquage non prévu sur l'appareil.

ATTENTION L'appareil ne doit pas être éliminé comme simple déchet urbain mais conformément à la collecte sélective pour garantir la protection de l'environnement. Conformément à la Directive 2012/19/ UE et aux dispositions légales qui la transposent pour ce qui touche à l'élimination du produit au terme de sa durée de vie, les contrevenants aux dispositions prévues par la loi. Veuillez vous informer du système local de séparation des déchets électriques et électroniques.

La source lumineuse contenue dans ce appareil peut être échangée seulement par le constructeur. Merci de contacter le service commercial pour toutes les informations.

Attention, risque de choc électrique.

UK CA CE LED IP 20

Montageanleitung und Gebrauchsanweisung

DE UE

Technische daten	Betriebsspannung
Leistung	220 / 240 V AC 50Hz
29W	29W

Ausbausch, Ein-und Ausbau sowie Bedienung der Lampe/Led. Vor jedem Berühren stets den Netzstecker ziehen oder die Lampe vom Stromkreis entfernen.

Grundisolierung: die zugänglichen leitenden Bestandteile sind mit einem Erdleiter verbunden. Erdung zwingend erforderlich.

Strombleitende Teile dürfen nicht feucht werden. Flächen wie Lampenschirme, Gläs, Reflektoren und Abdeckungen können mit einem weichen Tuch ohne Reinigungsmittel gesäubert werden. Die Lampe gegen Feuchtigkeit schützen.

Schutzart IP 20. Schutz gegen das Eindringen fester Körper Ø12 mm. Kein Schutz gegen Regenwasser.

Montage und Warnung dürfen nur durch Fachpersonal durchgeführt werden.

ACHTUNG Das Gerät darf nicht als unsortierter Siedlungsabfall entsorgt werden. Zum Schutz der Umwelt muss es getrennt einer Sammelstelle abgegeben werden. Gemäß der Richtlinie 2012/19/UE und den entsprechenden nationalen Gesetzen über die Entsorgung von Altgeräten ist die Nichtinhalturg strafbar. Bitte informieren Sie sich über die ör-tlichen Sammelstellen für Elektroprodukte und elektronische Ger-äte.

Das LED-Modul In dieser Leuchte enthalten darf nur vom Hersteller ersetzt werden. Für weitere informationen, wenden Sie sich bitte an Ihren Lieferanten.

Achtung, gefahr eines elektrischen schlages.

UK CA CE LED IP 20

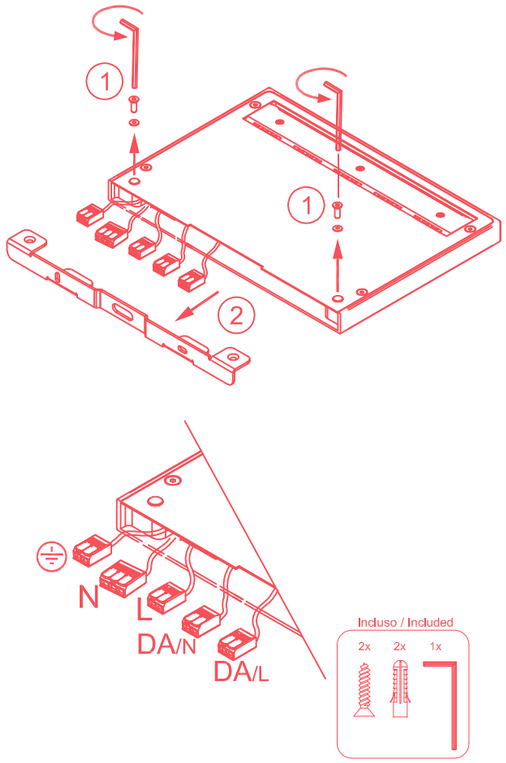

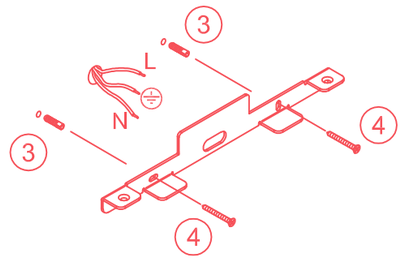

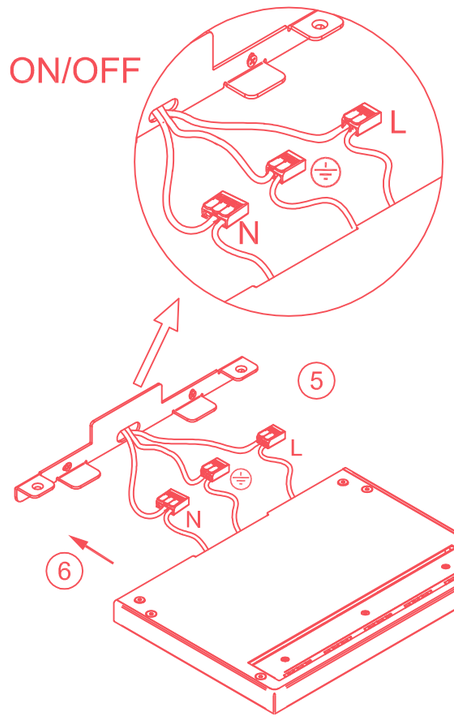

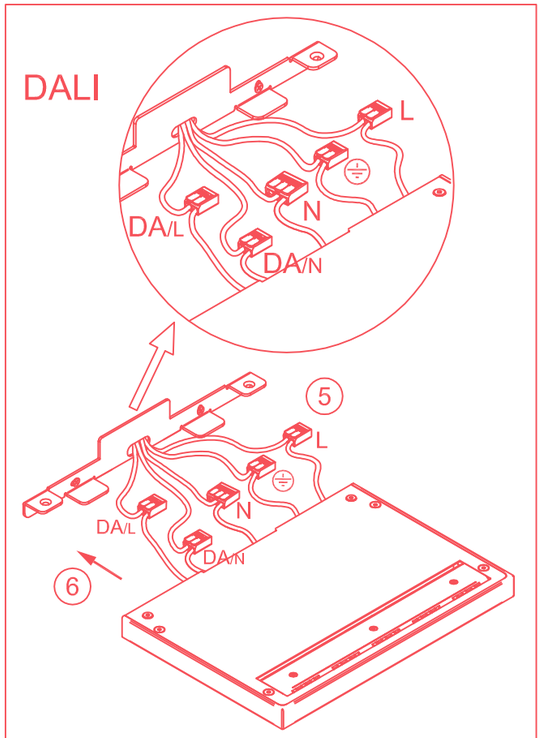

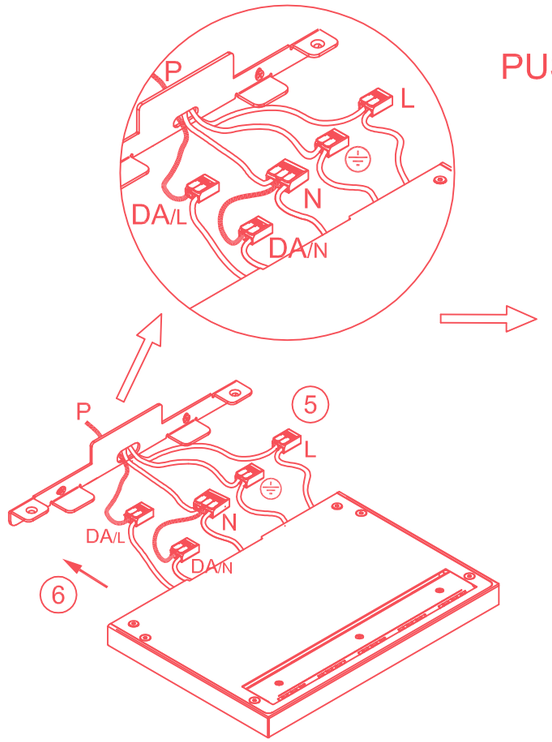

PUSH

MAX 3 LAMPADE - NON UTILIZZARE PULSANTI CON SPIA LUMINOSA

MAX 3 LAMPS - DON'T USE PUSH BUTTONS WITH LIGHT INDICATOR

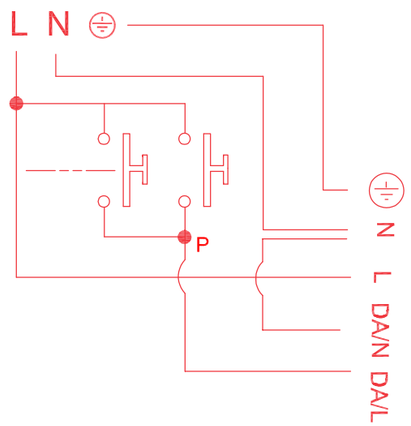

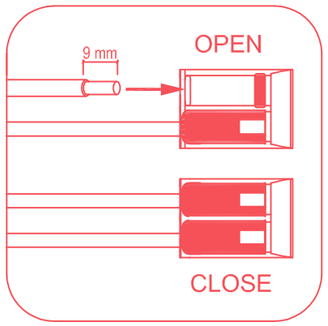

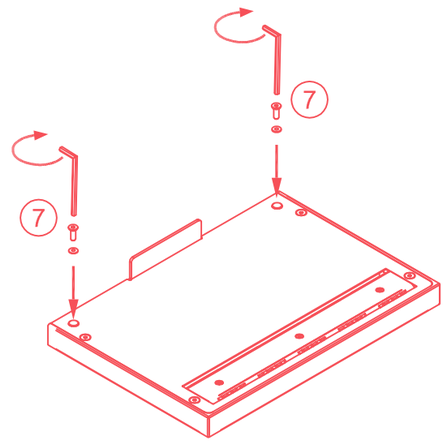

40020523R02