MONTAGE- UND BEDIENUNGSANLEITUNG

fbl-sl

STEHLEUCHTE

TECHNISCHE DATEN	CE
Hersteller:	mawa design
Artikel-Nr.:	fbl-sl
Spannung:	230 V / 50 Hz
Schutzklasse:	II
Schutzgrad:	IP 20
Leuchtmittel:	LED / 17W / 700 mA
Dimmung:	Touchdim
Anschlussleistung:	17W
EEI:	A^{++} – A

Die Lichtquelle dieser Leuchte darf auschließlich vom Hersteller, einem von ihm beauftragten Servicetechniker oder einer vergleichbar qualifizierten Person ersetzt werden.

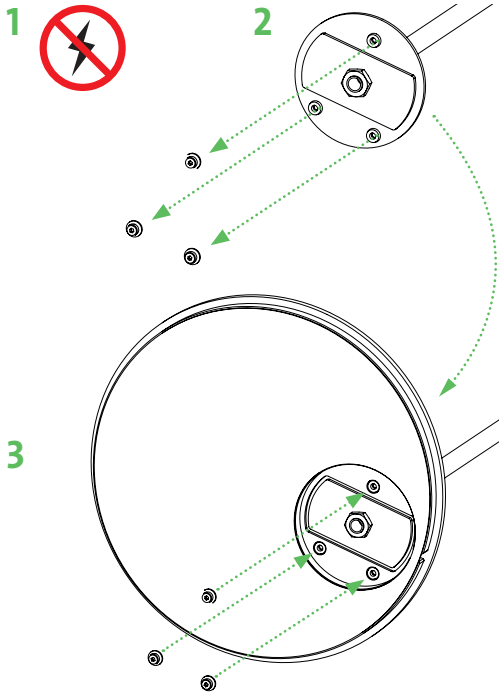

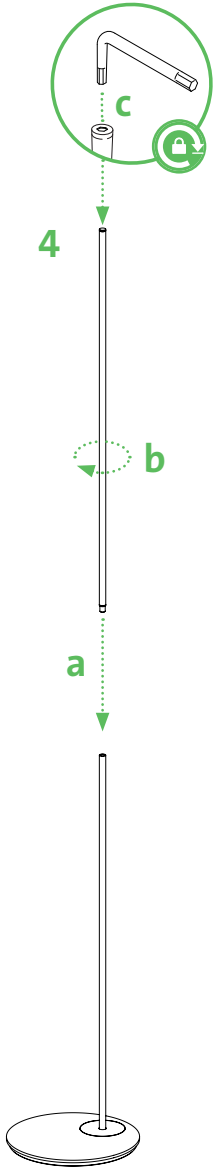

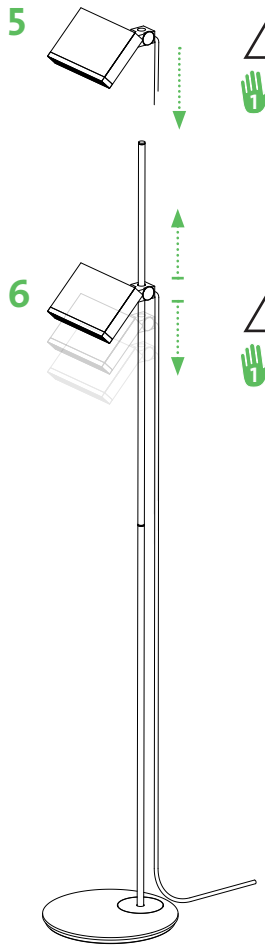

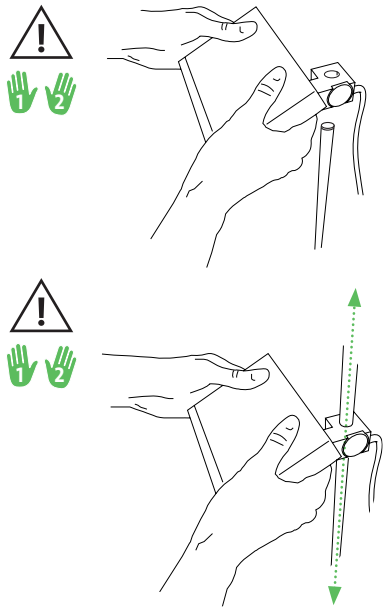

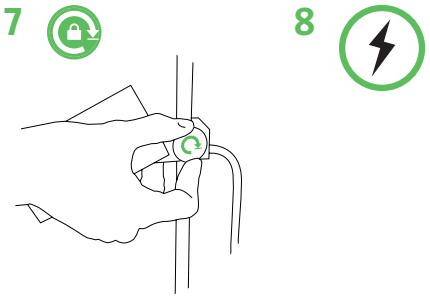

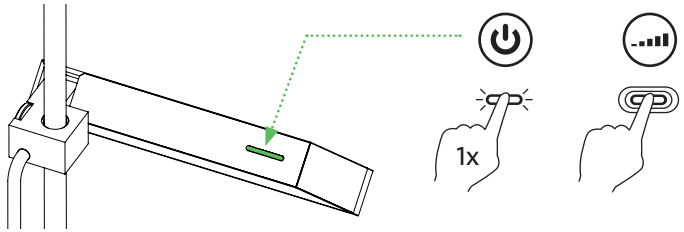

Es freut uns, dass Sie sich für eine mawa design Leuchte entschieden haben.

MOUNTING MANUAL

fbl-sl

FLOOR LUMINAIRE

TECHNICAL DATA	CE
Manufacturer:	mawa design
Article No:	fbl-sl
Voltage:	230 V / 50 Hz
Protection class:	II
Degree of protection:	IP 20
Light source:	LED / 17W / 700 mA
Dimming:	Touchdim
Connected load:	17W
EEI:	$A^{++} – A$

Light source of luminaire is allowed to be replaced by manufacturer, a service technician commissioned by manufacturer or a person with equivalent qualifications only.

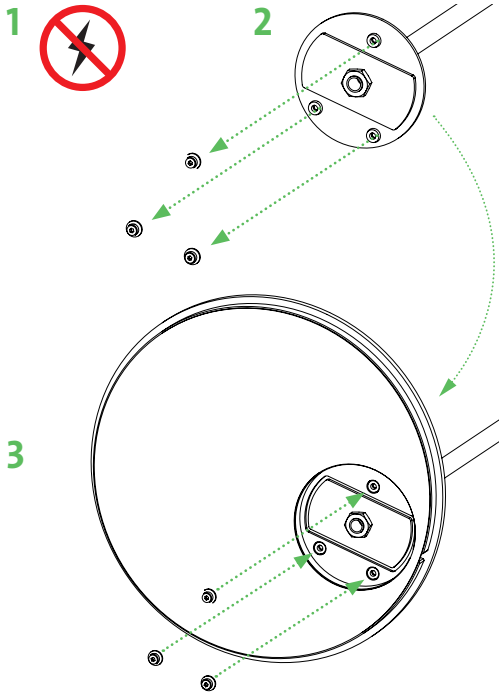

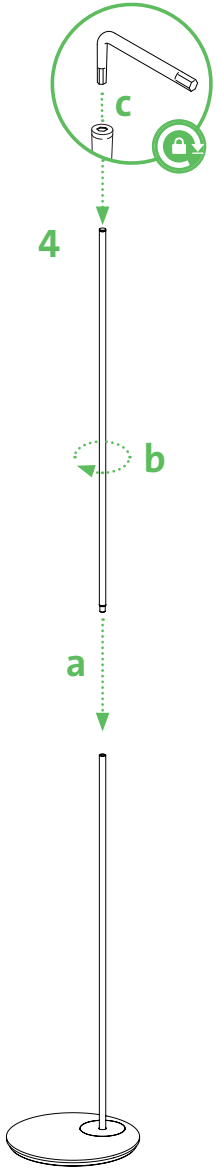

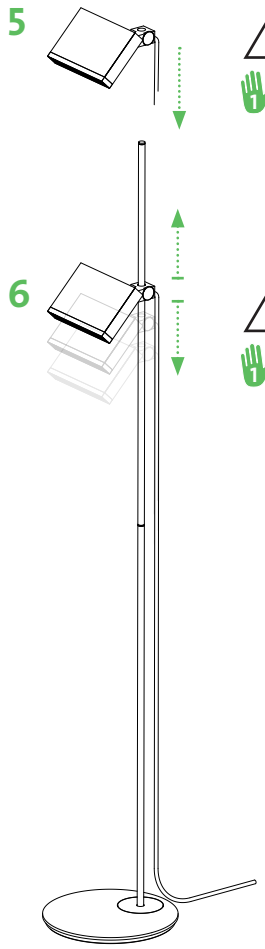

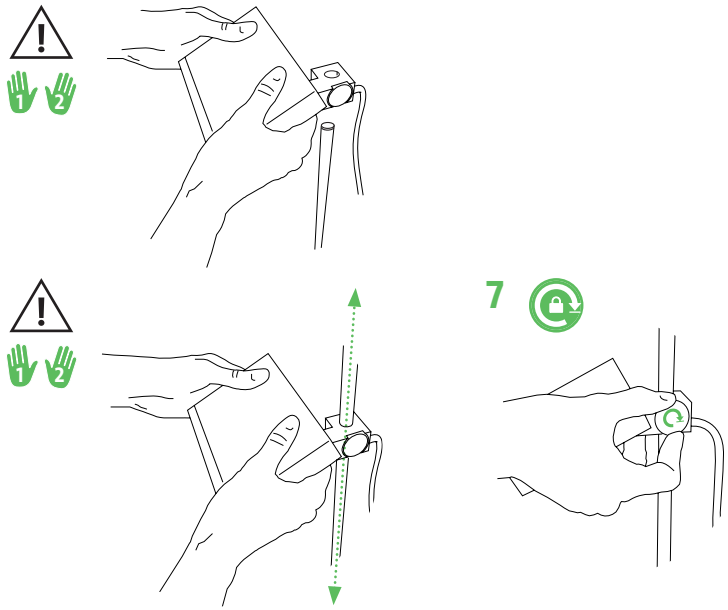

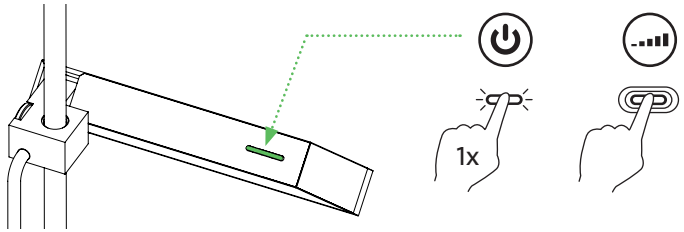

We are pleased that you have decided in a favour of mawa design light.