WEVER & DUCRÉ
LIGHTING

PLANO
2.0 LED

118661B3

Projekt

Typ

Notizen

Anzahl

Datum

ALLGEMEIN
Decke , Einbau
Schwenkbar max 35°
Rotierbar 355°
Mattschwarz
RAL 9011 [a]
IP20
Innen
Output: 890[b], 1200[c] lm
CIE flux code: 98 100 100 100 100

LED
2700 K
CRI ≥ 90
L80 / 55000 h
2 SDCM

OPTISCH
Flood , Ausstrahlwinkel 36°

ELEKTRISCH
exkl. Treiber
17 V
LED Einsatz 5.9[b] bis 8.7[c] W
Klasse 3
350 bis 500 mA

ABMESSUNGEN
Länge 156 mm
Breite 85 mm
Höhe 90 mm
0.48 kg
Drahtfedern

AUSSCHNITT
Länge 74 mm
Breite 148 mm
Min. Deckenstärke 2 mm
Max. Deckenstärke 18 mm
Einbautiefe 95 mm

[a] Color may deviate slightly due to production conditions.
[b] 350mA
[c] 500mA

Rechteckiges Deckeneinbaudownlight aus Aluminiumdruckguss; ausrichtbar; Oberfläche Mattschwarz; pulverbeschichtet, matte Oberflächenstruktur; RAL 9011; werkzeuglose Montage mittels Drahtfedern; geeignet für Deckenstärken von 2-18 mm; Einbautiefe 95 mm; mit COB (Chip on Board) Technologie für höchste Effizienz; Lichtfarbe 2700 K; Binning initial MacAdam ≤ 2 SDCM; CRI ≥ 90; Ausstrahlwinkel 36°; 355° dreh- und 35° schwenkbar; Schutzart IP20; SK3; Treiber nicht inbegriffen; Lichtquelle durch autorisierte Fachleute austauschbar;

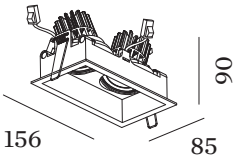

© Wever & Ducré BV · Spinnerijstraat 99/21 · 8500 Kortrijk · Belgium · www.weverducre.com

WEVER & DUCRÉ
LIGHTING

PLANO
2.0 LED

118661B3

LICHTVERTEILUNG

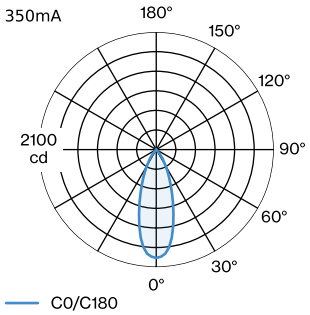

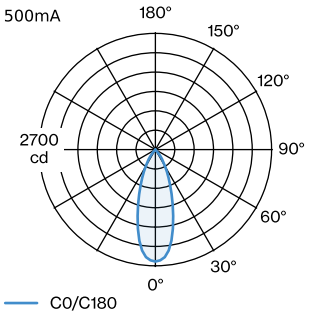

KEGELDIAGRAMM

flood 36° 350mA

h (m)	E0° (lx)	ø (m)
1	968	0.65
2	242	1.29
3	108	1.94
4	60	2.58
5	39	3.23

flood 36° 500mA

h (m)	E0° (lx)	ø (m)
1	1300	0.65
2	330	1.29
3	140	1.94
4	80	2.58
5	50	3.23

Wartungsfaktor

Betriebsdauer [h]	10 000	20 000	30 000	40 000	50 000
LLMF	0.96	0.92	0.88	0.85	0.81
LSF	1	1	1	1	1

MF	LMF × RSMF × LLMF × LSF	RSMF[a]	Raumwartungsfaktor
MF	Wartungsfaktor	LLMF	Lampenlichtstromwartungsfaktor
LMF[a]	Leuchtenwartungsfaktor	LSF	Lampenlebensdauerfaktor

[a] Laut "CIE 97, Maintenance of indoor electric lighting systems", 2005, ISBN 3-900-734-34-8. Die Werte müssen vom Planer festgelegt werden.

ELEKTRISCH

Treiber

TYP	L·B·H (MM)	ORDERCODE
17.5 - 20W	101.5·51·29.5	9 0 2 1 8 6 0 1
20W | 500mA | 26-38V | Phasenschnitt dim	138·44·30	9 0 2 2 4 6 0 2
20W | 500mA | 3-40V | DALI	116·40.5·22	9 0 2 4 4 6 0 4

['118661B3'] Bei den technischen Daten handelt es sich um Bemessungswerte für eine Umgebungstemperatur von 25°C. Die Angaben zum Lichtstrom unterliegen initial einer Toleranz von +/- 10%, jene zur elektrischen Anschlussleistung initial einer Toleranz von +/- 10%, und jene zur Farbtemperatur initial +/- 150 Kelvin. Es wird keine Haftung für Druckfehler übernommen. The general terms and conditions of Wever & Ducré BV apply.
© Wever & Ducré BV · Spinnerijstraat 99/21 · 8500 Kortrijk · Belgium · www.weverducre.com

WEVER & DUCRÉ
LIGHTING

PLANO
2.0 LED

118661B3

ANDERES

Metall Federklammer

TYP	⌧ (MM)	ORDERCODE
MR16 | LED | PAR16 | max. 12W	59	90019700

Federklammer

TYP	FARBE	⌧ (MM)	ORDERCODE
MR16 | LED | PAR16 | max. 12W	Schwarz	59	900198B0
MR16 | LED | PAR16 | max. 12W	Bronze	59	900198Q0
MR16 | LED | PAR16 | max. 12W	Silber	59	900198S0
MR16 | LED | PAR16 | max. 12W	Weiß	59	900198W0

['118661B3'] Bei den technischen Daten handelt es sich um Bemessungswerte für eine Umgebungstemperatur von 25°C. Die Angaben zum Lichtstrom unterliegen initial einer Toleranz von +/- 10%, jene zur elektrischen Anschlussleistung initial einer Toleranz von +/- 10%, und jene zur Farbtemperatur initial +/- 150 Kelvin. Es wird keine Haftung für Druckfehler übernommen. The general terms and conditions of Wever & Ducré BV apply.
© Wever & Ducré BV · Spinnerijstraat 99/21 · 8500 Kortrijk · Belgium · www.weverducre.com