MONTAGE- UND BEDIENUNGSANLEITUNG

wi4-eb-2e

DECKENLEUCHTE

TECHNISCHE DATEN

Hersteller:	mawa
Artikel-Nr.:	wi4-eb-2e
Spannung:	230 V / 50 Hz
Schutzklasse Betriebsgerät: 230V/ 50Hz:	II
Schutzklasse Leuchte: 18Vdc	III
Schutzgrad:	IP 20
Leuchtmittel:	LED / 2x12,7W / 700mA / Vf 18V
Dimmung:	schaltbar, phasendimmbar, DALI oder 1-10V
Anschlussleistung:	28W
EEI:	A^{++} – A

SCHALTPLAN

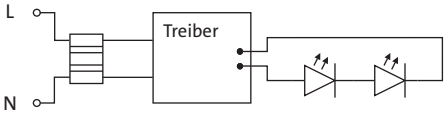

Nur zur Installation außerhalb des Handbereichs vorgesehen.

VERKABELUNG PRIMÄR-ANSCHLUSS

230V/50Hz

Erlöschen der Garantie!
Zerstörung der LED-Platine!

700 mA

VERKABELUNG SEKUNDÄR-ANSCHLUSS

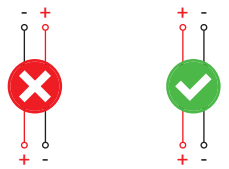

700 mA 700 mA

WICHTIG: Montage nur durch einen autorisierten Elektroinstallateur! Niemals unter Spannung den Sekundäranschluss herstellen oder lösen!

Die Lichtquelle dieser Leuchte darf nur vom Hersteller, einem von ihm beauftragten Servicetechniker oder einer vergleichbar qualifizierten Person ersetzt werden.

Zur Vermeidung von Gefährdungen darf eine äußere flexible Leitung dieser Leuchte ausschließlich vom Hersteller, seinem Servicevertreter oder einer vergleichbaren Fachkraft ausgetauscht werden.

1

2

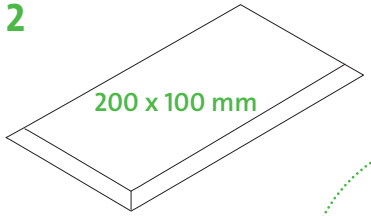

3

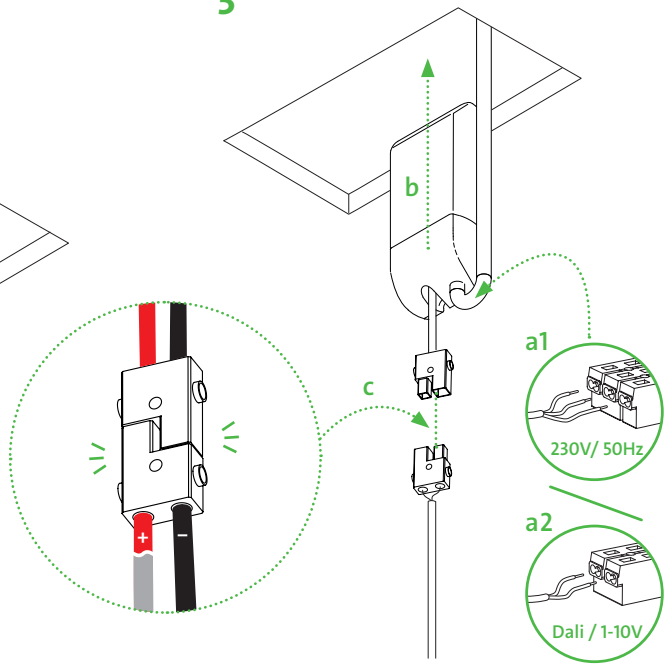

4

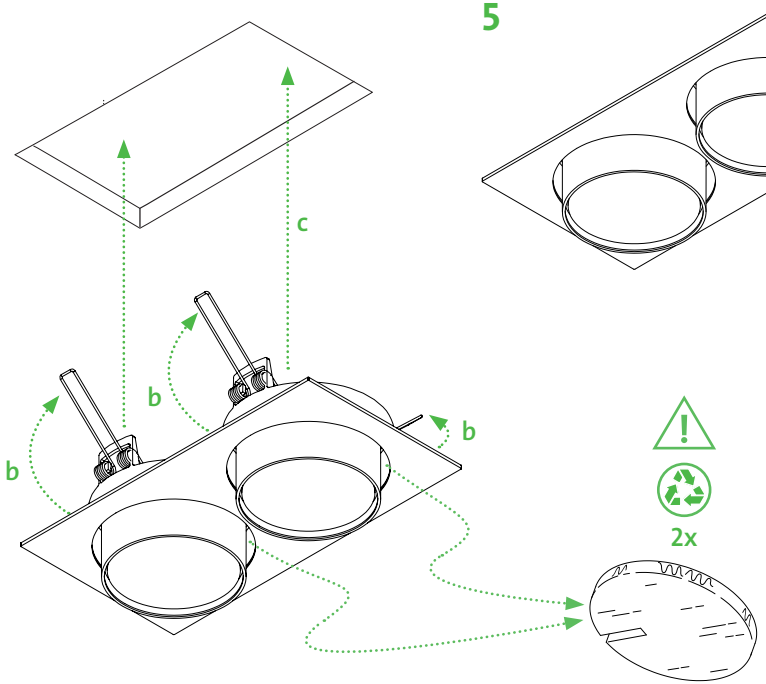

5

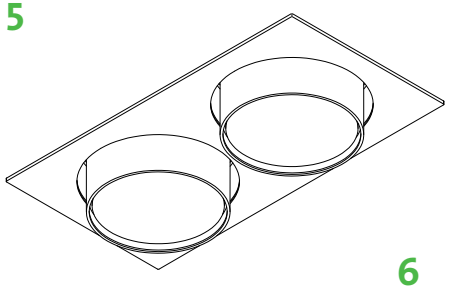

6

Es freut uns, dass Sie sich für eine mawa Leuchte entschieden haben.

MOUNTING MANUAL

wi4-eb-2e

CEILING LUMINAIRE

TECHNICAL DATA

Manufacturer:	mawa
Article No:	wi4-eb-2e
Voltage:	230 V / 50 Hz
Protection class LED Driver :230V/ 50Hz:	II
Protection class lamp: 18Vdc	III
Degree of protection:	IP 20
Light source:	LED / 2x 12,7W / 700mA / Vf 18V
Dimming:	switchable, phase-dimmable, DALI or 1-10V
Connected load:	28W
EEI:	A++ bis A

WIRING DIAGRAM

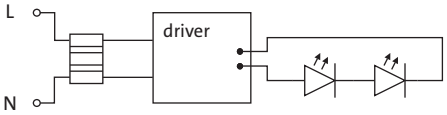

Only to be installed outside of arm's reach.

WIRING PRIMARY CONNECTION

230V/50Hz

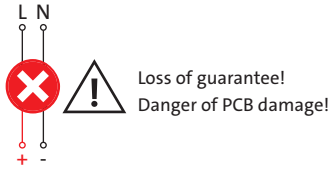

Loss of guarantee!
Danger of PCB damage!

700 mA

WIRING SECONDARY CONNECTION

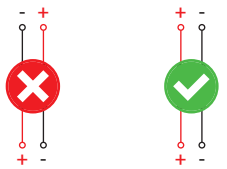

700 mA 700 mA

IMPORTANT: Mounting only by an authorized electrician! Never connect or disconnect the secondary connection under voltage! Light source of luminaire is allowed to be replaced by manufacturer, a service technician commissioned by manufacturer or a person with equivalent qualifications only. To avoid danger, please change outer flexible lines only by an authorized electrician or comparable person.

1

2

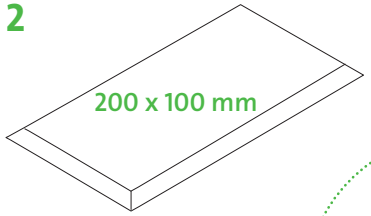

3

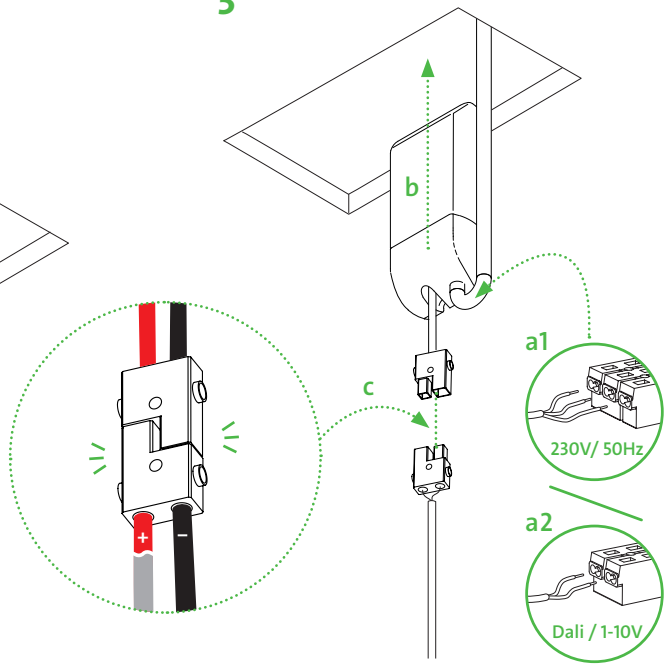

4

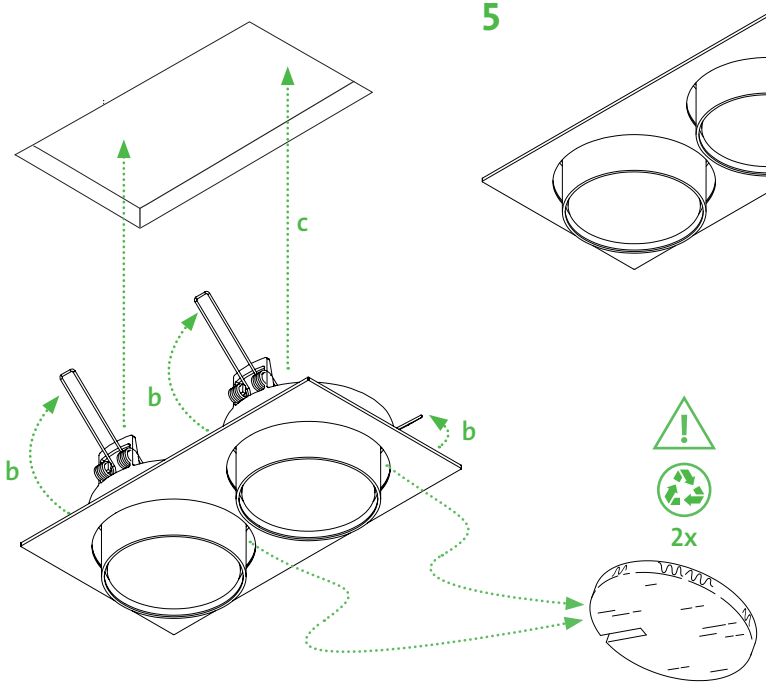

5

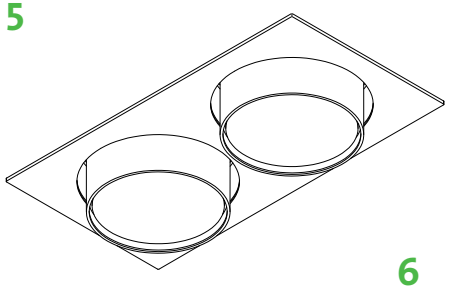

6

We are pleased that you have decided in favour of Mawa light.

MONTAGE- UND BEDIENUNGSANLEITUNG *MOUNTING MANUAL*

wi4-Zubehör *wi4-accessories*

STRAHLERKOPF *SPOTLIGHT*

TECHNISCHE DATEN *TECHNICAL DATA*		
1	Linsenoptik *lens optic*	spot 12° medium 24° flood 38°
2	LSD Aufweitungsvorsatz *LSD light shaping diffusor*	30° 60°
3	SKL Skulpturenlinse (Spot 12°) *SKL sculpture lens (spot 12°)*	14° x 52°
4	Wabenraster *honeycomb*	schwarz *black*
5	Shutter *shutters*	19 – 76 mm
Werkzeuge *tools*		Silikonpad *silicone pad* Saugheber *vacuum cup*

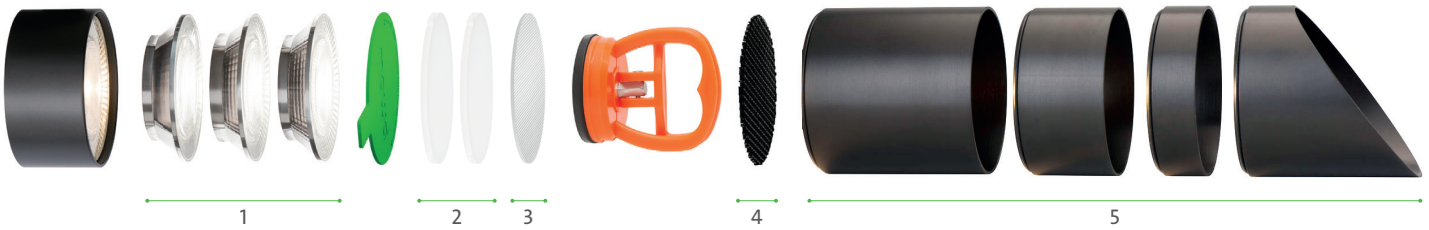

WICHTIG: Zubehör und Werkzeuge sind erhältlich bei mawa. Werkzeuge sollten entsprechend der Montageanleitung gewählt werden!

ATTENTION: *Accessories and tools are available from mawa. Tools have to be chosen according to mounting manual!*

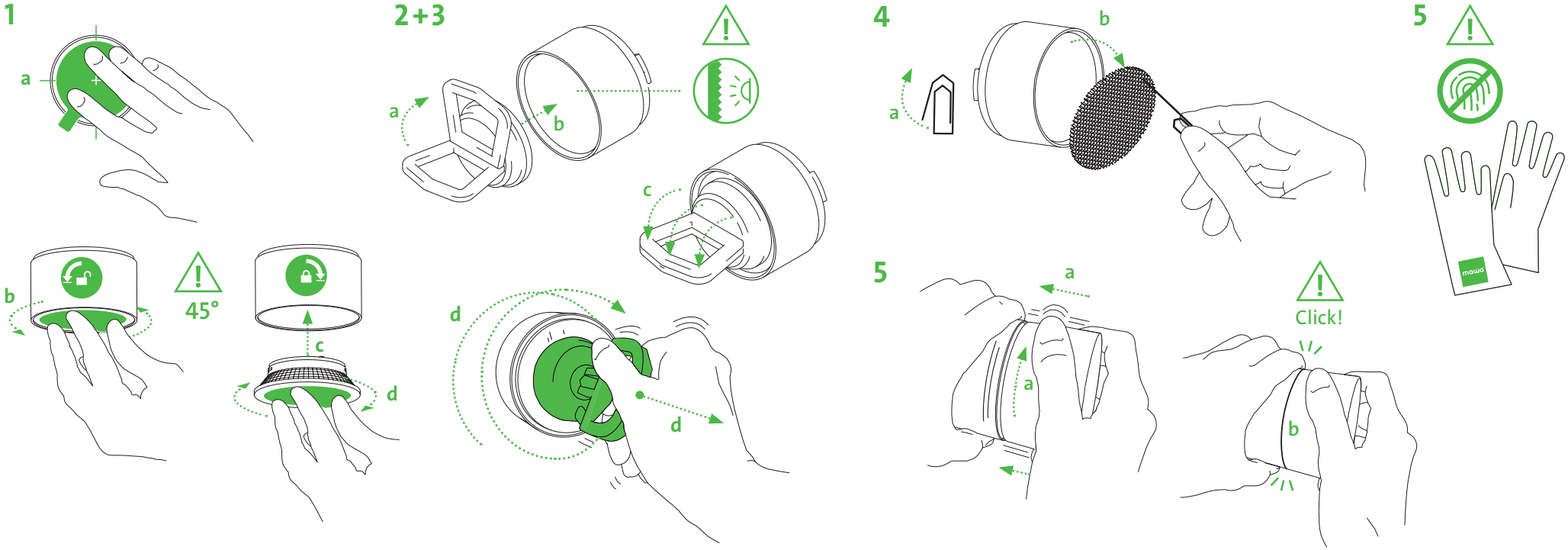

We are pleased that you have decided in a favour of mawa light.